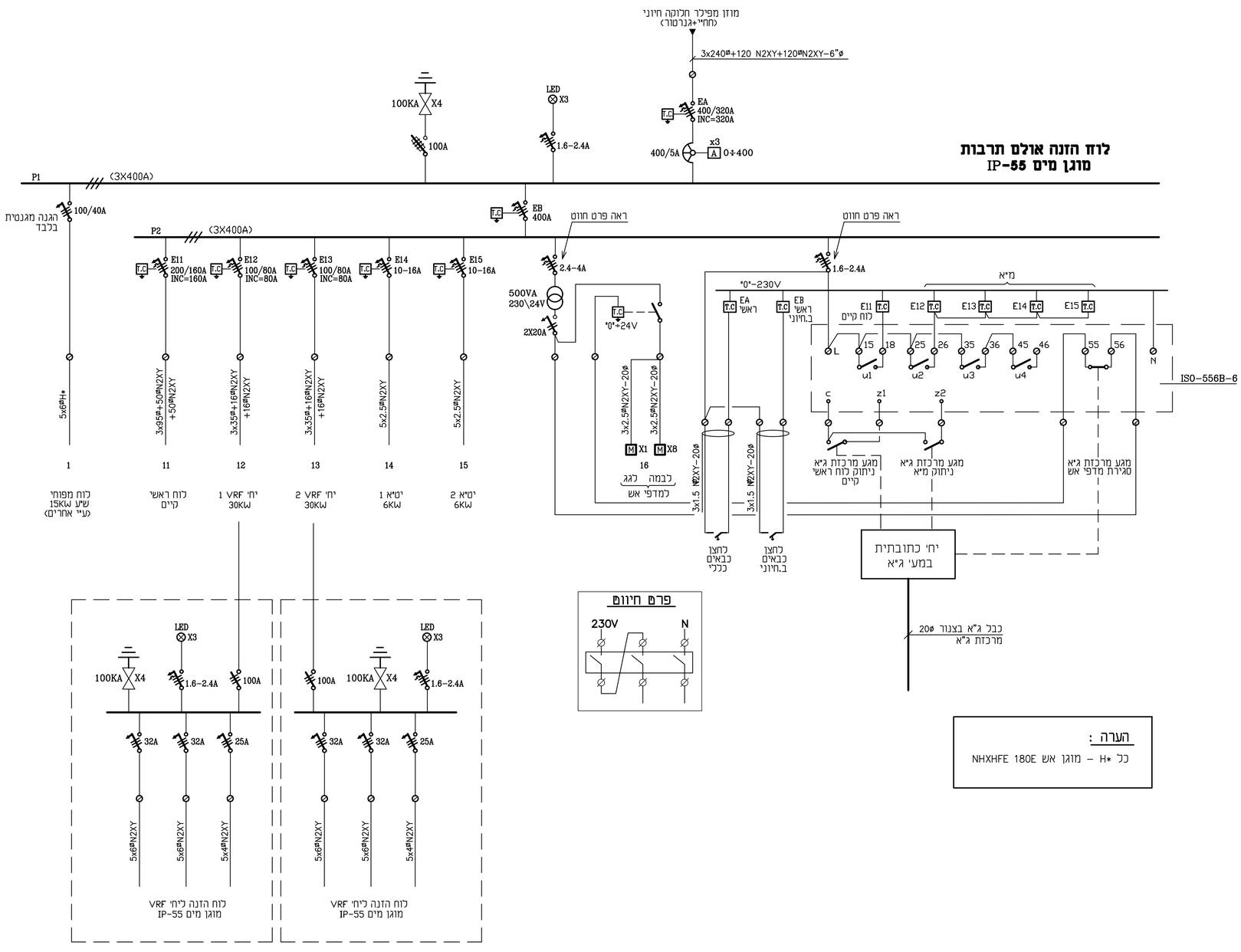

הערה :

כל H* - מוגן אש NHXHFE 180E

תפוצה		
	תאריך	מס.
		1
	e 11.02.24	2
		3
		4
		5
		6

שינויים	תאריך	מסי
		1
		2

הבנין: אולם תרבות קיבוץ דורות

גודל הגליון	מס. גליון	1284/3
	מהדורה	ת. עדכון
ק.מ. %	**התכנית:** לוח הזנה אולם תרבות+ לוחות הזנה ליחי VRF	
תאריך 11.02.24		
סימול מחשב 1284-3		
לעיון ☐	למכרז ☒	לביצוע ☐
שרטט : חנה	מכון :	

ברבוש - אורלן
מהנדסי חשמל
רח' כנרת 8 בני ברק מיקוד: 51262
טל' : 03-5705608, פקס : 03-5705618
baor@zahav.net.il