גומחת בטון לפילר רשת חח"י

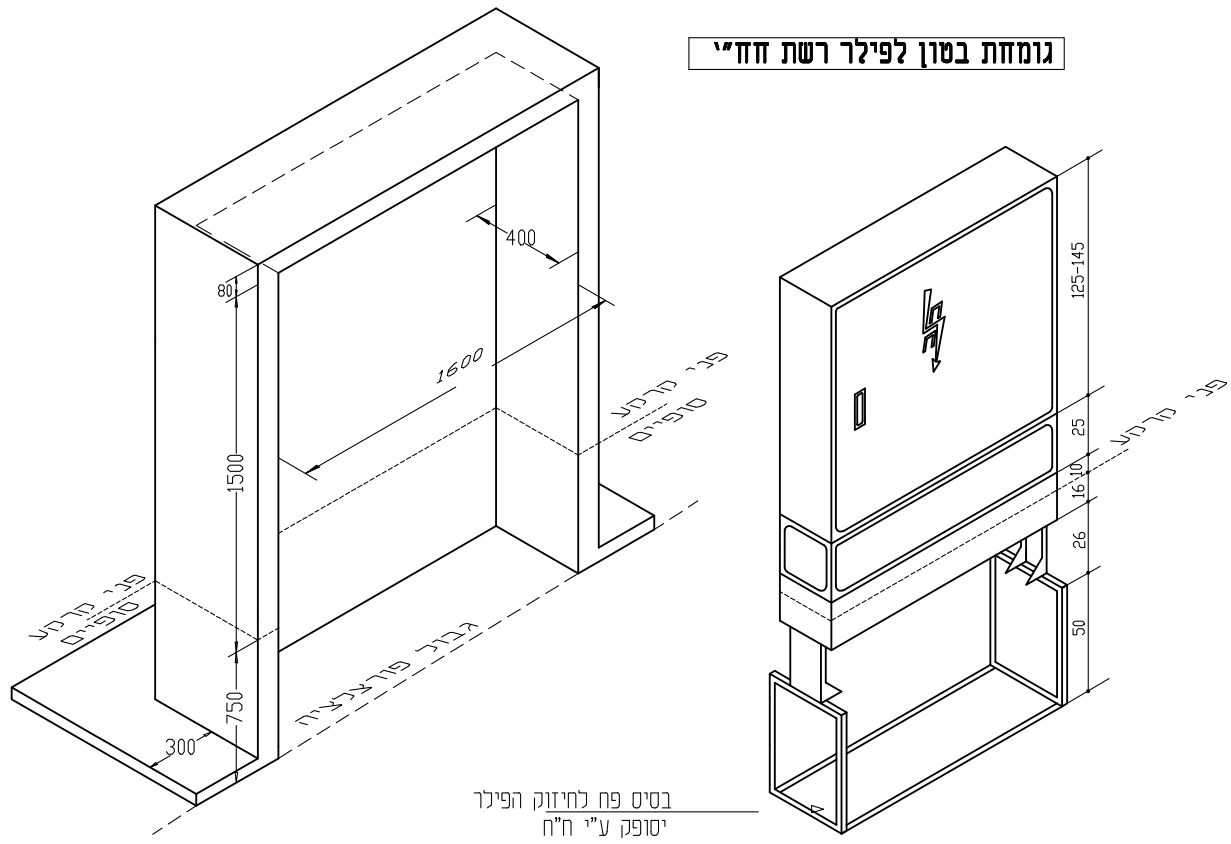

גומחת בטון לפילר מוני חח"י

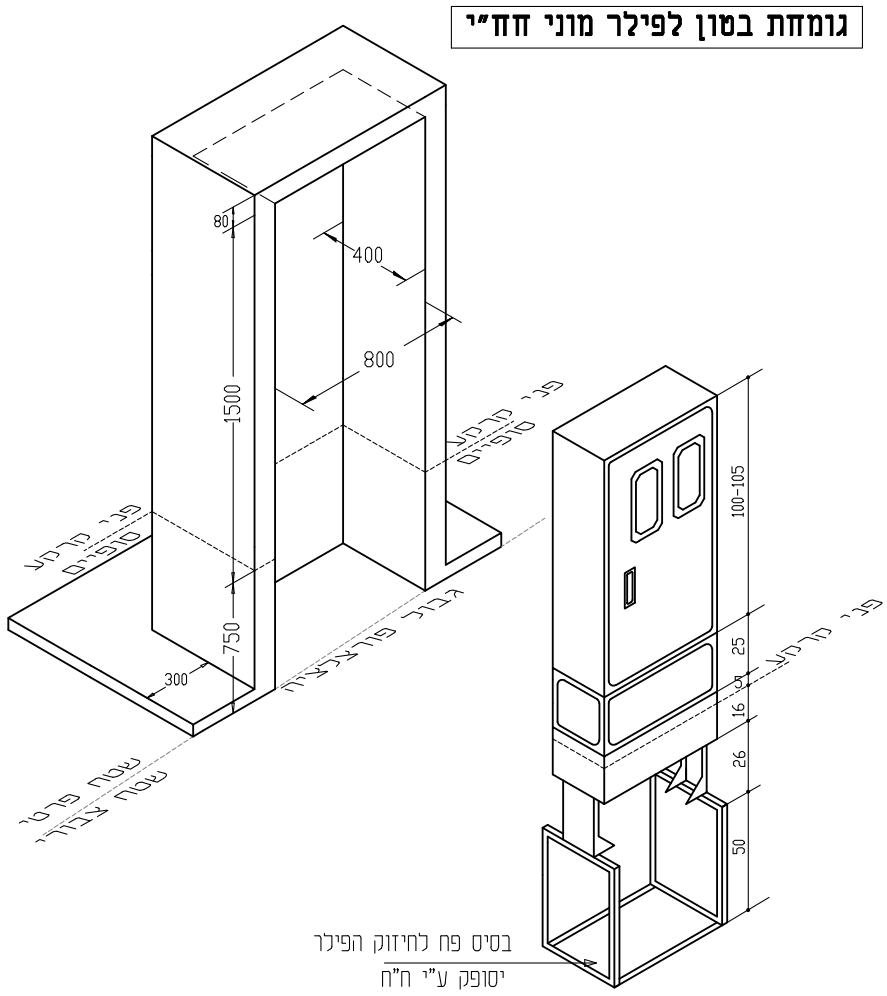

גומחת בטון לארון תקשורת

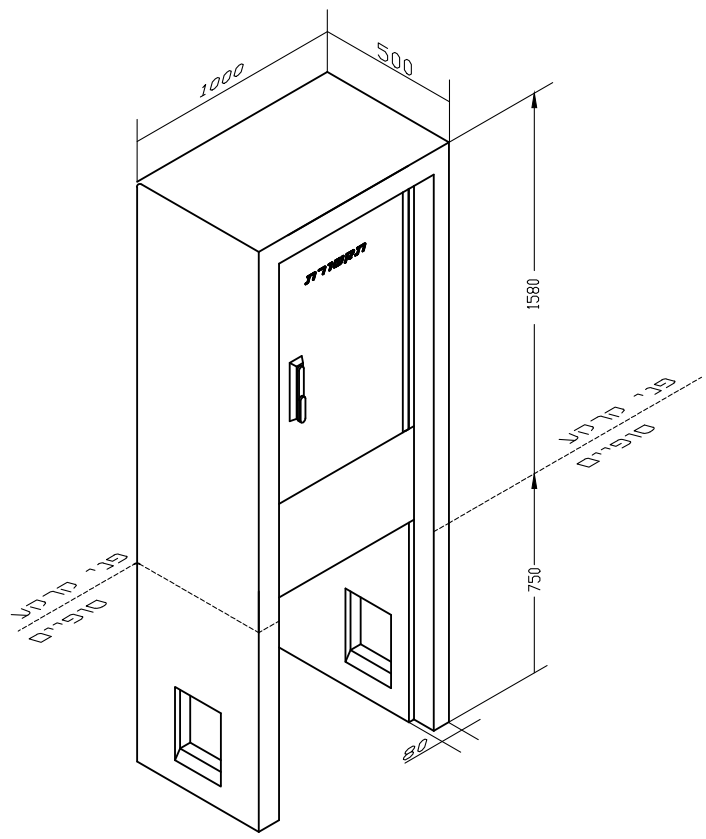

מהדורה	תפוצה	כמות	תאריך
P1	מנהל פרויקט	PDF	23.05.22
0	מנהל פרויקט	PDF	17.11.22

	תאריך					
	חתימה					
	תאריך					
	חתימה					
	תאריך					
	חתימה					
0	תאריך	17.11.22	17.11.22	17.11.22		
	חתימה	ילנה	ילנה	ס.קוגן		למכרז
P1	תאריך	23.05.22	23.05.22	23.05.22		
	חתימה	ילנה	ילנה	ס.קוגן		לאישור
הוצאה		תכנון	שרטט	בדק	אישר	תאור ההוצאה

קוגן ילווה - הנדסת חשמל ותאורה
יעוץ, תכנון ופיקוח
רח' יהושע הצורף 9, קומה ב', באר-שבע 84899, טל: (2)6289441-08, פקס: 6289440-08
EMAIL: kogansk@netvision.net.il

מפלסים. הרחבה. 47 מגרשים

פרטים לגומחות בטון לארונות חשמל ולארונות תקשורת

קנ"מ : —

מס' תכנית : 91120-3

תאריך : 17.11.22

הוצאה : 0

לעיון ○
לאישור ○
למכרז ●
לביצוע ○

File Name : 91120-3