מבט על
1:50

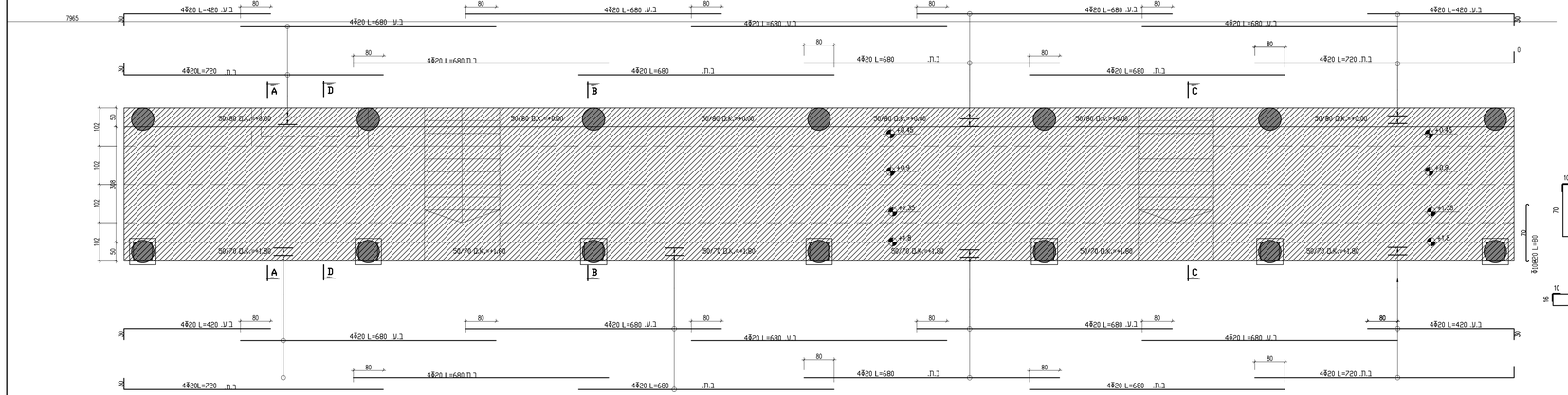

חתך D-D
1:25

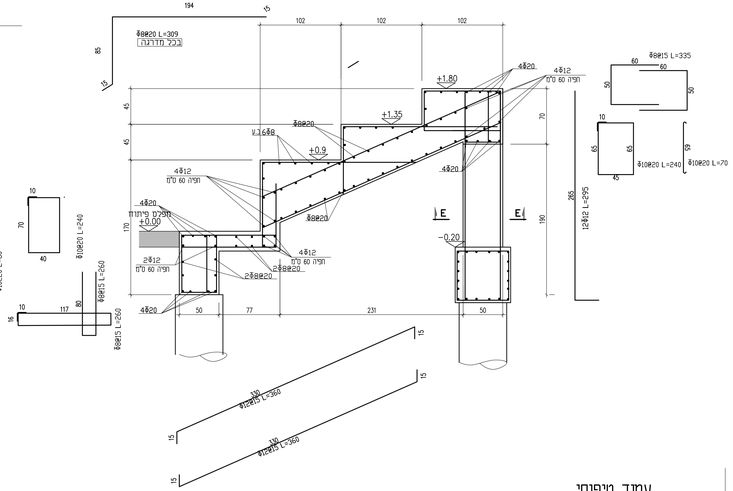

חתך A-A
1:25

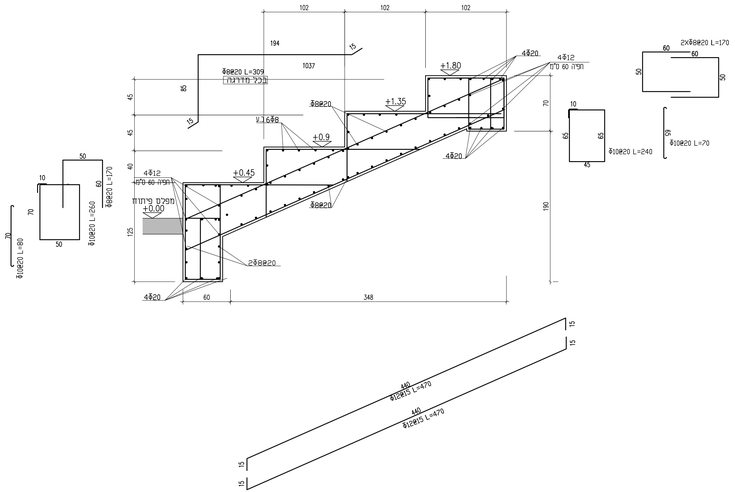

חתך B-B
1:25

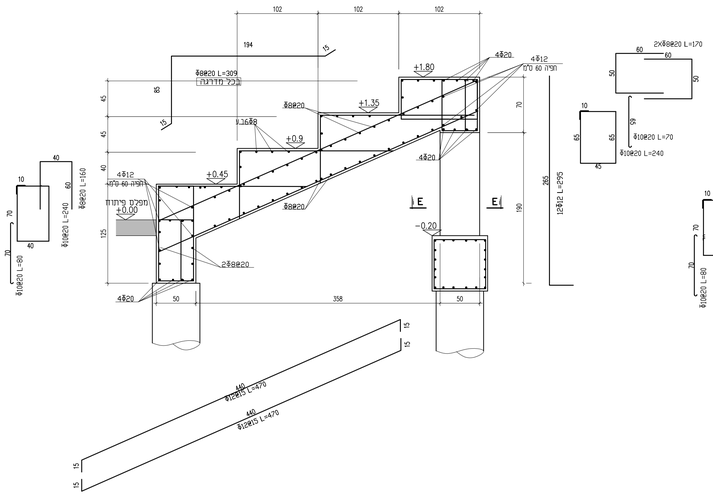

חתך C-C
1:25

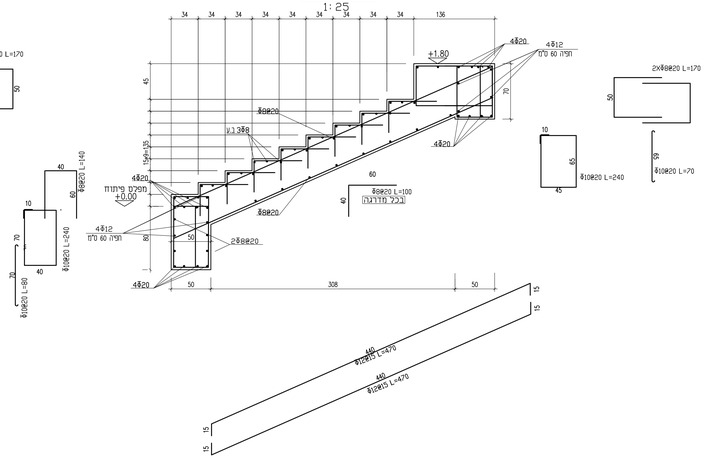

עמוד טיפוסי חתך E-E
1:25

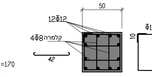

הערות :

1. סוג הבטון:C-30 דרגת חשיפה 3.
2. יש לבצוע הנבנית ון יחד עם שאר הנבניות הקומה הנבניות האדריכלית.
3. אין לבצע בריצפות, קורות, קורות העמודים ציורות בקטר מעל "2, אלא אם צוין ואושר בתכנית.
4. כיסוי הבטון לברזל:
   א סיגים במגומות בים יש מגע עם קרקע,
   2.5 ס"מ בכל מקום אחר.
5. סידור ב. עליון במסמך בתכנית האשלמה, בכל השטח ע"י רשתות 15/15@ בכל כיוון.
6. הזכוכי ל ב. עליון במפורט בתכנית ו-15@ וזכו שלא מפורט, עם הפיות של 50 ס"מ לפחות.
7. חתכים ראה בציורים האנכיים.
8. דלת בקרבע ניתן ובכל בחור נפרד מתוכנית זו
9. השלבת יסוד ראה תוכנית המסד
10. מקום שאי אפשר בשבכות יש לבצע לפי הנחיות יועץ הקרקע.
11. אישור בטון בתאם עם הקבלן ע"י מהיה ביומנית

קיר/עמוד עליה מעל לרצפה

קיר/עמוד מתחת לרצפה

שם רבי

כל הצמצם, הנבנה, שרטוטים ופרטים יש כוזלא בתוך של האדריכלות השאדלוענים את מקומם, מפלסם ,מודקם לפני ביצוע.

תכנית מפתח :

ראה אדריכלות =0.00

הנבניות בלבצוע ראוי הבבלת ורתר בלבבר
על המבצע בלבר את כל המדידות ועל כל טעות
אי אי התאמה עליו להודיע מיד למשרד המתכנן.

שם הפרויקט :

מגרש אתלטיקה
שער הנגב

שם תכנית :

פריסות
פרפי הבל

○ לעיון ○ לאישור ○ למכרז ● לביצוע

מס' תכנית :

30642023-1

קנה מידה :	1 : 50
תאריך :	30.05.2024
שרטט :	אורכם מזוז
תכנן :	אורכם מזוז
בקר :	ליר עזריה
גודל גליון :	590x1300

מהדורה : 0

שם התכנית במחשב

BIM TEAM
כשהנדסה וטכנולוגיה נפגשים

תפוצה

ביסוס	פיתוח	תשתי	אינסט'	יזם	אדריכל	תאריך

מהדורה	שינויים	תאריך
5		
4		
3		
2		
1		
0		
0	רביצוע	30.05.24