שם הפרויקט:

# מרה"פ שער הנגב

מועצה אזורית שער הנגב


אדריכלות:

מורן מזרחי - 054-7701503
moranmizrahi.arch@gmail.com

BE.BREATHE.PLAN
מורן מזרחי | אדריכלות

שלומית אלחדד - 052-5672645
el.shlomit.arch@gmail.com

SHLOMIT ELHADAD
ARCHITECT


| | |
|---|---|
| מקום: | מבנה מועצה אזורית שער הנגב |
| המזמין: | מועצה אזורית שער הנגב |
| בניהול: | בני שיק |
| תאריך: | 01.12.2021 |

שם הפרויקט:

# מרה"פ שער הנגב

# אדריכלות


אדריכלות:

מורן מזרחי - 054-7701503
moranmizrahi.arch@gmail.com

שלומית אלחדד - 052-5672645
el.shlomit.arch@gmail.com


| | |
|---|---|
| מקום: | מבנה מועצה אזורית שער הנגב |
| המזמין: | מועצה אזורית שער הנגב |
| בניהול: | בני שיק |
| תאריך: | 01.12.2021 |

**שם הפרויקט :**

# מרכז הפעלה

## שער הנגב

**אדריכלות:**

מורן מזרחי - 054-7701503
moranmizrahi.arch@gmail.com

שלומית אלחדד - 052-5672645
el.shlomit.arch@gmail.com

**יזם:**

בני שיק **ICEPA**

**מרה"פ שער הנגב - רשימת גליונות עבודה**

| תחום | מס' גליון | שם הגיליון | קנה מידה | מס' מהדורה | תאריך הפצה | סטטוס | | | |
|---|---|---|---|---|---|---|---|---|---|
| | | | | | | לביצוע | לתיאום | לתיקון | לאישור |
| **אדריכלות** | **1** | **תכנית העמדה** | 1-100 | 5 | 24.11.2021 | X | | | |
| **אדריכלות** | **2** | **תכנית קומת מרתף 100.80+** | 1-50 | 5 | 24.11.2021 | X | | | |
| **אדריכלות** | **3** | **תכנית קומת קרקע 105.18+** | 1-50 | 5 | 24.11.2021 | X | | | |
| **אדריכלות** | **4** | **תכנית גגות 108.69+** | 1-50 | 5 | 24.11.2021 | X | | | |
| **אדריכלות** | **5** | **חתכים** | 1-50 | 5 | 24.11.2021 | X | | | |
| | | חתך 1-1 | | | | | | | |
| | | חתך 2-2 | | | | | | | |
| | | חתך 3-3 | | | | | | | |
| | | חתך 4-4 | | | | | | | |
| | | חתך 5-5 | | | | | | | |
| **אדריכלות** | **6** | **חזיתות** | 1-50 | 5 | 24.11.2021 | X | | | |
| | | חזית דרומית - פנימית | | | | | | | |
| | | חזית צפונית | | | | | | | |
| | | חזית מזרחית | | | | | | | |
| | | חזית מערבית | | | | | | | |
| | | פרישת לבני זכוכית חזית מזרחית | 1-20 | | | | | | |
| | | פרישת לבני זכוכית חזית צפונית | 1-20 | | | | | | |
| **אדריכלות** | **7** | **תכניות תקרה** | 1-50 | 5 | 24.11.2021 | X | | | |
| | | תכנית קומת מרתף | | | | | | | |
| | | תכנת קומת קרקע | | | | | | | |
| **אדריכלות** | **8** | **תכנית הריסה למרתף** | 1-50 | 5 | 24.11.2021 | X | | | |
| **אדריכלות** | **9** | **סט מדרגות** | 1-20 | 5 | 24.11.2021 | X | | | |
| | | חתך מדרגות 1 | | | | | | | |
| | | חתך מדרגות 2 | | | | | | | |
| **אדריכלות** | **10** | **שרותי נכים - תכנון מחודש** | 1-20 | 5 | 24.11.2021 | X | | | |
| **אדריכלות** | **11** | **תכניות ממ"מ** | 1-50 | 5 | 24.11.2021 | X | | | |
| | | תכנית ממ"מ מרתף | | | | | | | |
| | | חתך ממ"מ 1-1 מרתף | | | | | | | |
| | | חתך ממ"מ 1-1 מרתף | | | | | | | |
| | | תכנית ממ"מ מחודש - קומת קרקע | | | | | | | |
| **אדריכלות** | **12** | **פרישת מסדרונות - ויטרינה** | 1-20 | 5 | 24.11.2021 | X | | | |
| **אדריכלות** | **חוברת** | **חוברת פרטי מסגרות** | משתנה | 1 | 24.11.2021 | X | | | |
| **אדריכלות** | **חוברת** | **חוברת פרטי נגרות** | משתנה | 1 | 24.11.2021 | X | | | |
| **אדריכלות** | **חוברת** | **חוברת פרטי אלומיניום** | משתנה | 1 | 24.11.2021 | X | | | |
| **אדריכלות** | **חוברת** | **חוברת פרטי ביצוע** | משתנה | 1 | 24.11.2021 | X | | | |
| | | | | | | | | | |

**רשימת יועצים**

| תחום | שם |
|---|---|
| פיתוח | עמר קדר תכנון נוף |
| תברואה | אביחי גולדברג |
| בטיחות | בן אידלמן |
| חשמל | עודד ליבוביץ |
| נגישות | אירנה רובין |
| קונסטרוקציה | אורן קרייף |
| מיזוג אויר | יאנה מינץ |
| מיגון | איגור סבצ'נקו |

SHLOMIT ELHADAD
ARCHITECT

BE.BREATHE.PLAN
מורן מזרחי | אדריכלות

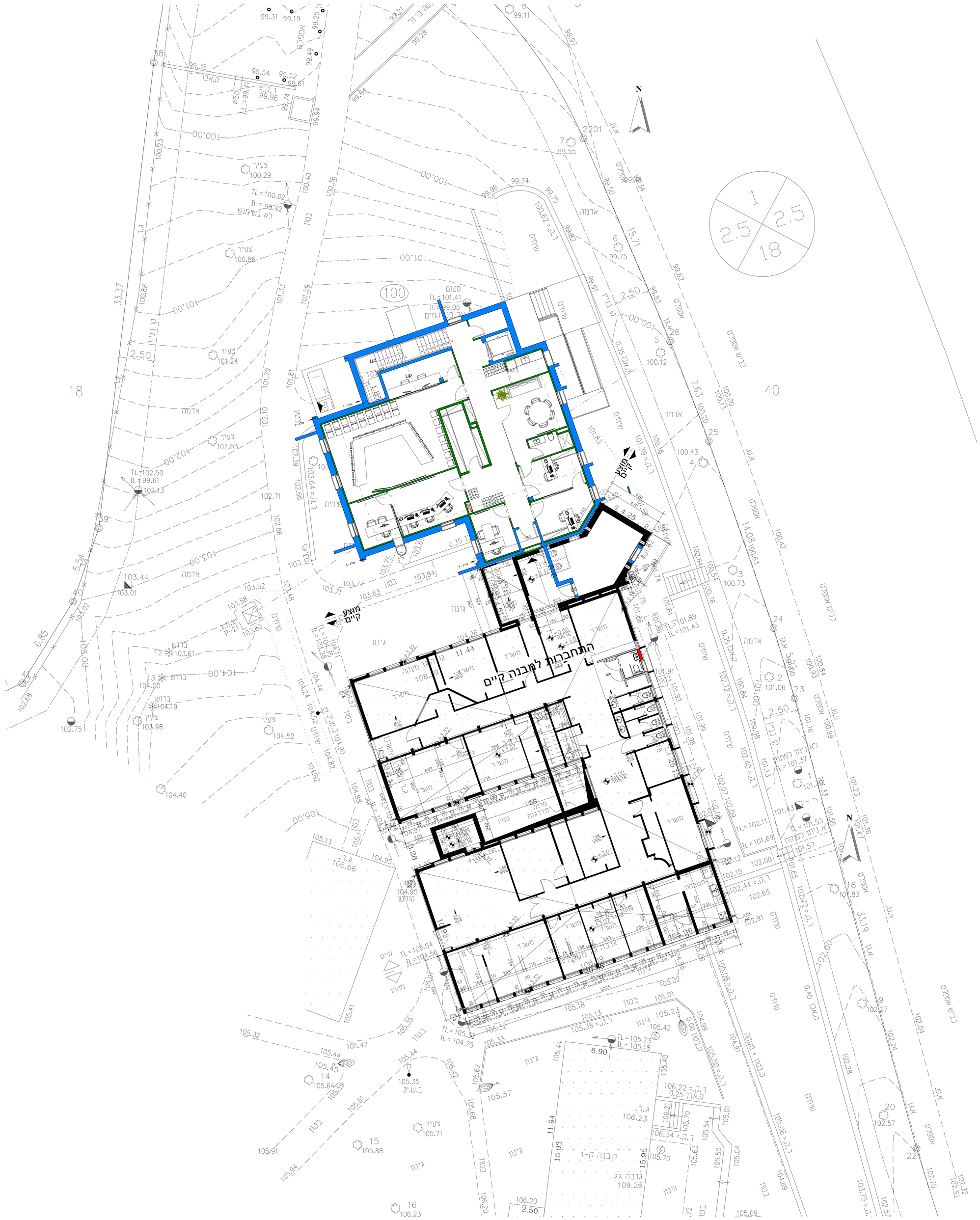
N
מבנה קיים
מבנה ק-1
גובה גג
109.26
התחברות למבנה קיים
מבנה קיים
מבנה קיים
מ

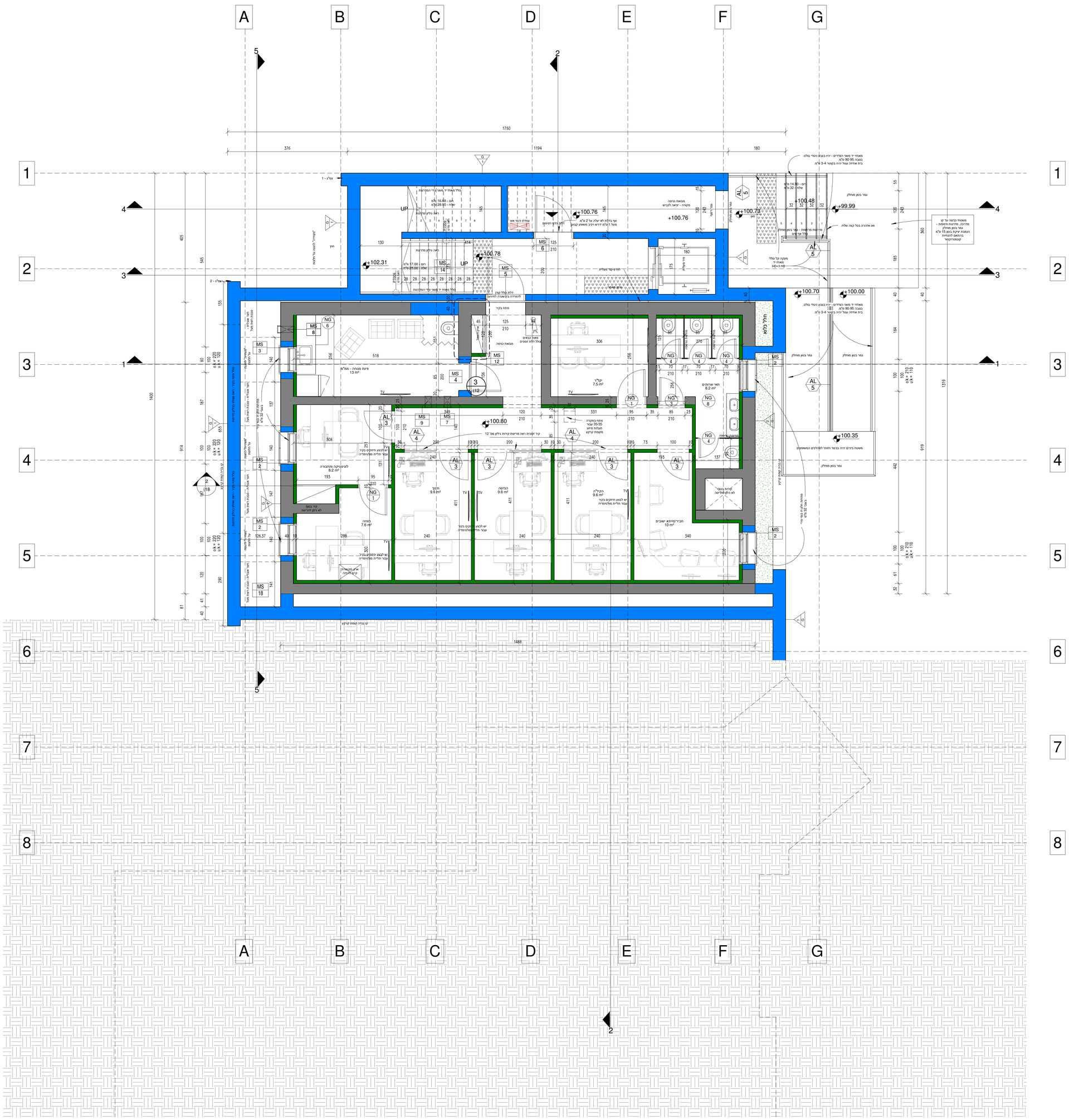
A
B
C
D
E
F
G
1750
376
1194
180
+100.78
+102.31
+100.76
+100.73
+100.48
+99.99
+100.70
+100.00
+100.80
+100.35
+100.76
חדר כלים
חדר מדרגות
מבואה כניסה
מקלחת כניסה
חדר אוכל
חדר ישיבות
חדר מנהלים
חדר מנהל
חדר מנהל
חדר מנהל

SHLOMIT ELHADAD ARCHITECT

BE.BREATHE.PLAN

אדריכלות:
שלומית אלחדד - 052-5672645
מורן מזרחי - 054-7701503


שם הפרויקט :

# מרכז הפעלה

## שער הנגב

### שינויים ועידכונים

| תאריך | מס | מהות השינוי/עדכון |
|---|---|---|
| 30.06.2021 | 1 | מהדורה ראשונה לעיון |
| 14.07.2021 | 2 | מהדורה ראשונה לעיון |
| 29.09.2021 | 3 | מהדורה שלישית לעיון |
| 14.10.2021 | 4 | מהדורה ראשונה למכרז |
| 24.11.2021 | 5 | מהדורה שניה למכרז |

| לאישור | לביצוע | למכרז | לעיון |
|---|---|---|---|
| ○ | ○ | ● | ○ |

שם התכנית:

## תכנית קומת קרקע

מפלס +105.18

תאריך : 24.11.2021

קנה מידה : 1:50

גליון: 3

**דגשים והערות:**

1. יש לקרוא את תכנית האדריכלות והקונסטרקציה יחד.
2. המידות בתכנית מתייחסות לעובי בטון/בלוקים בלבד. יש לשים לב לעוביים של הבידודים התרמיים ו/או חיפויים.
3. המבצע אחראי לבדיקת המידות ולהתאמתן למקום. בכל מקרה שתמצא טעות או סטירה בתכניות עליו להודיע על כך למפקח/אדריכל אשר יחליט לפי איזו מהן תבוצע העבודה.
4. אין לקבוע גדלים ע"י מדידה בשרטוט.
5. על המבצע לבדוק התאמת תכניות מערכות הבית (אינסטלציה, מיזוג אוויר, חשמל וכו"ב) לתכניות האדריכלות והקונסטרוקציה, במקרה של אי התאמה יש לנהוג לפי הנאמר לעיל.
6. כל הזכויות שמורות למתכננים. אין להעתיק, לשנות או להשתמש בתכניות וברעיונות הגלומים בה ללא אישור במפורש.

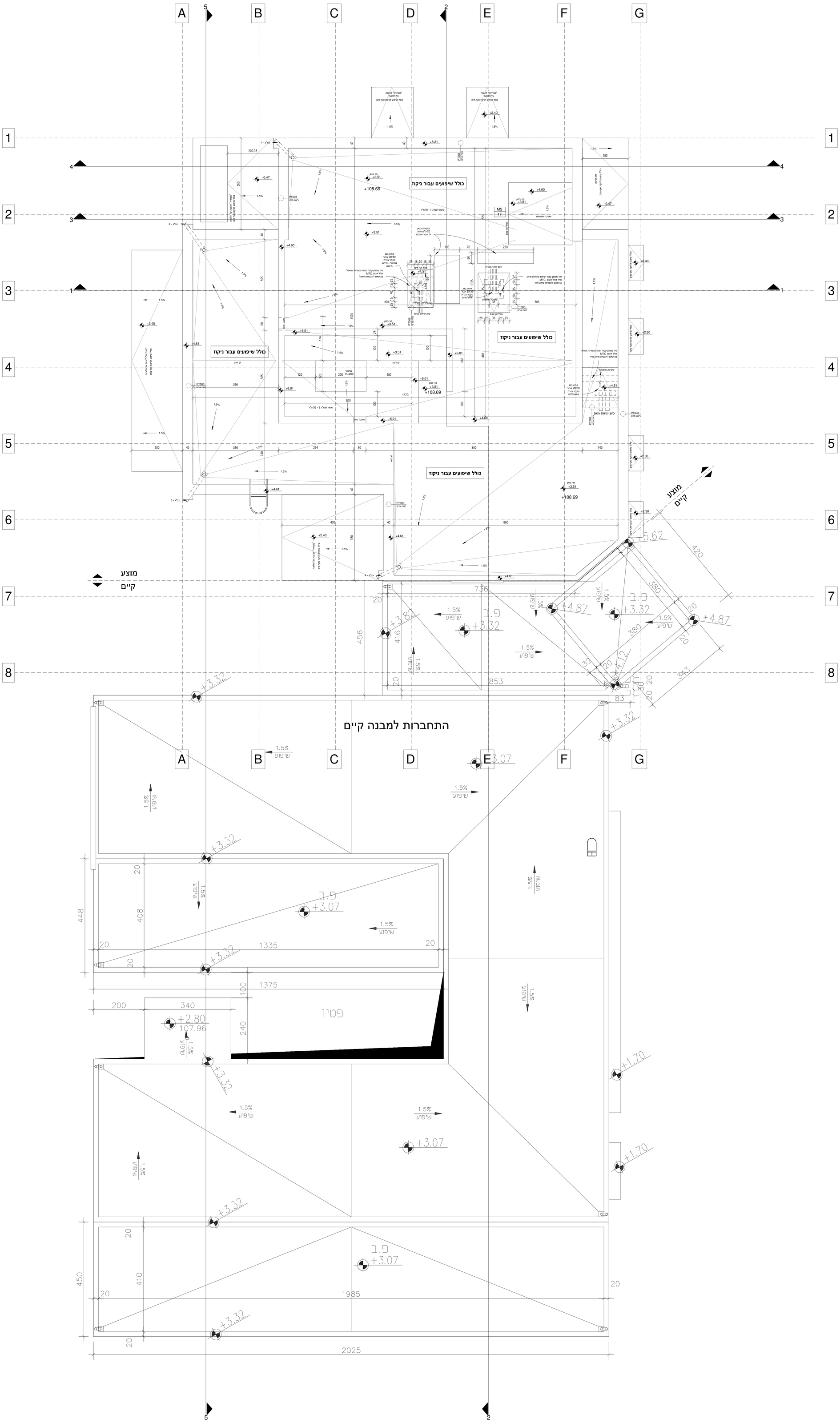



SHLOMIT ELHADAD ARCHITECT
BE.BREATHE.PLAN
אדריכלות:
שלומית אלחדד - 052-5672645
מורן מזרחי - 054-7701503


שם הפרויקט :

# מרכז הפעלה

## שער הנגב

### שינויים ועידכונים

| תאריך | מס | מהות השינוי/עדכון |
|---|---|---|
| 30.06.2021 | 1 | מהדורה ראשונה לעיון |
| 14.07.2021 | 2 | מהדורה ראשונה לעיון |
| 29.09.2021 | 3 | מהדורה שלישית לעיון |
| 14.10.2021 | 4 | מהדורה ראשונה למכרז |
| 24.11.2021 | 5 | מהדורה שניה למכרז |

| לאישור | לביצוע | למכרז | לעיון |
|---|---|---|---|
| ○ | ○ | ● | ○ |

שם התכנית:

## תכנית גגות

מפלס +108.69

תאריך : 24.11.2021

קנה מידה : 1:50

גליון: 4

**דגשים והערות:**

1. יש לקרוא את תכנית האדריכלות והקונסטרקציה יחד.
2. המידות בתכנית מתייחסות לעובי בטון/בלוקים בלבד. יש לשים לב לעוביים של הבידודים התרמיים ו/או חיפויים
3. המבצע אחראי לבדיקת המידות ולהתאמתן למקום. בכל מקרה שתמצא טעות או סטירה בתכניות עליו להודיע על כך למפקח/אדריכל אשר יחליט לפי איזו מהן תבוצע העבודה.
4. אין לקבוע גדלים ע"י מדידה בשרטוט.
5. על המבצע לבדוק התאמת תכניות מערכות הבית (אינסטלציה, מיזוג אוויר, חשמל וכו"ב) לתכניות האדריכלות והקונסטרוקציה, במקרה של אי התאמה יש לנהוג לפי הנאמר לעיל.
6. כל הזכויות שמורות למתכננים. אין להעתיק, לשנות או להשתמש בתכניות וברעיונות הגלומים בה ללא אישור במפורש.

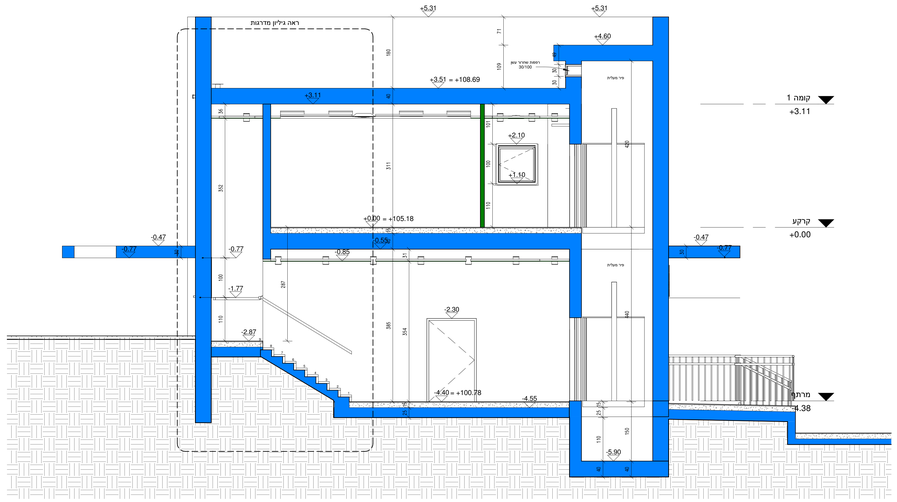


חתך 3-3 1-50
1 : 50

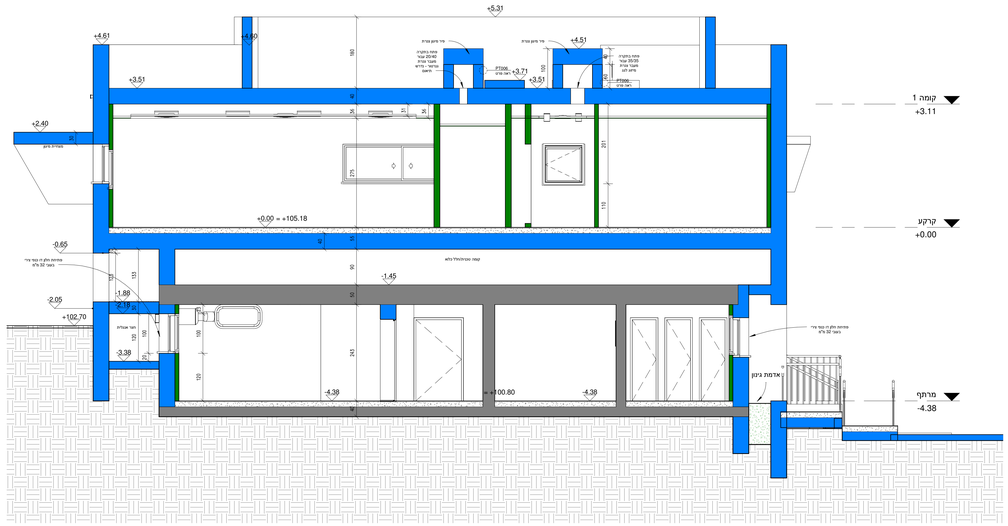


חתך 1-1 1-50
1 : 50

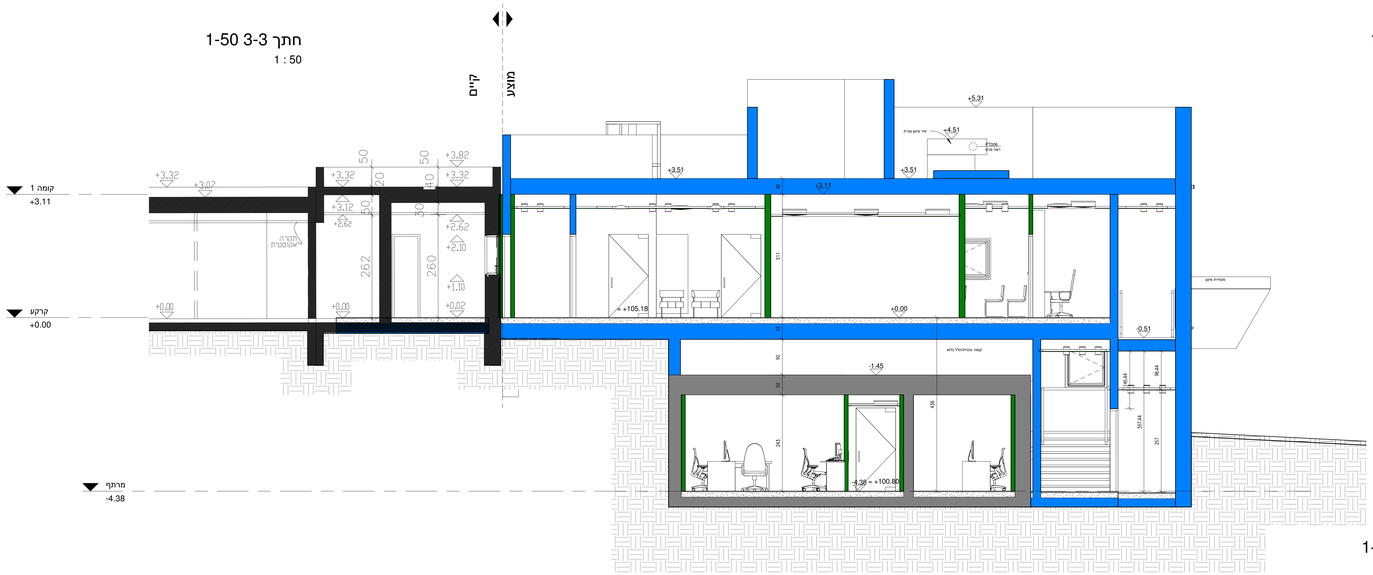


חתך 2-2 1-50
1 : 50

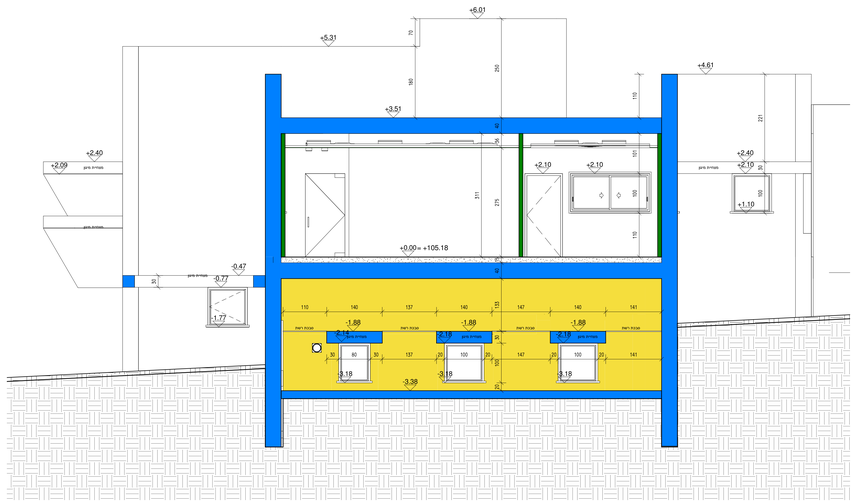

חתך 5-5 1-50
1 : 50

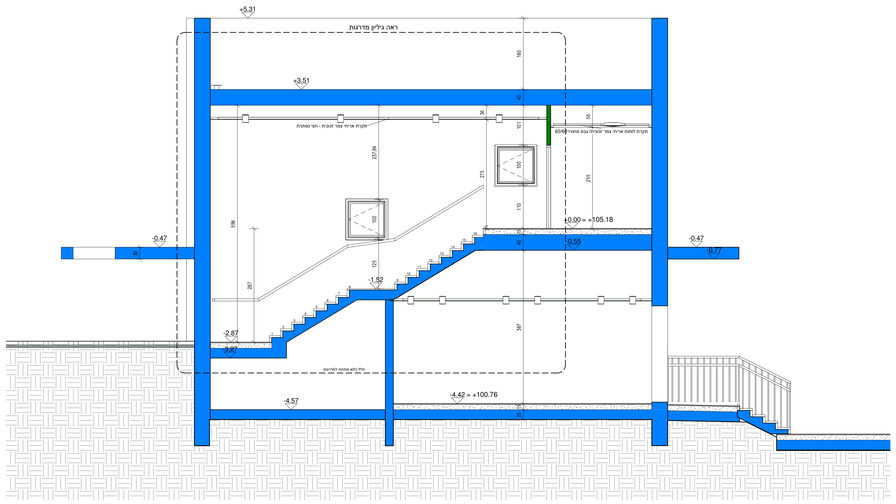


חתך 4-4 1-50
1 : 50


SHLOMIT ELHADAD ARCHITECT
BE.BREATHE.PLAN

אדריכלות:
שלומית אלחדד - 052-5672645
מורן מזרחי - 054-7701503


שם הפרויקט:

# מרכז הפעלה

## שער הנגב

שינויים ועדכונים

| תאריך | מס | מהות השינוי/עדכון |
|---|---|---|
| 30.06.2021 | 1 | מהדורה ראשונה לעיון |
| 14.07.2021 | 2 | מהדורה ראשונה לעיון |
| 29.09.2021 | 3 | מהדורה שלישית לעיון |
| 14.10.2021 | 4 | מהדורה ראשונה למכרז |
| 24.11.2021 | 5 | מהדורה שניה למכרז |

| לאישור | לבדיקה | למכרז | לעיון |
|---|---|---|---|
| ○ | ○ | ● | ○ |

שם התכנית:

חתכים

תאריך: 24.11.2021

קנה מידה: 1:50

גליון: 5

**דגשים והערות:**

1. יש לקרוא את תכנית האדריכלות והקונסטרקציה יחד.
2. המידות בתכנית מתייחסות לעובי בטון/בלוקים בלבד. יש לשים לב לעובי של הבידודים התרמיים ו/או חיפויים.
3. המבצע אחראי לבדיקת המידות ולהתאמתן למקום. בכל מקרה שתמצא טעות או סטירה בתכניות עליו להודיע על כך למפקח/אדריכל אשר יחליט לפי איזו מהן תבוצע העבודה.
4. אין לקבוע גדלים ע"י מדידה בשרטוט.
5. על המבצע לבדוק התאמת תכניות מערכות הבית (אינסטלציה, מיזוג אויר, חשמל וכ"ב) לתכניות האדריכלות והקונסטרוקציה. במקרה של אי התאמה יש לנהוג לפי הנאמר לעיל.
6. כל הזכויות שמורות למתכננים. אין להעתיק, לשנות או להשתמש בתכניות וברישומים הנלווים בה ללא אישור במפורש.

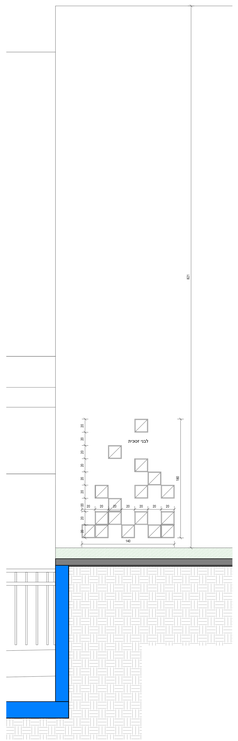

פרישת לבי זכוכית חזית צפונית 1-20
1 : 20

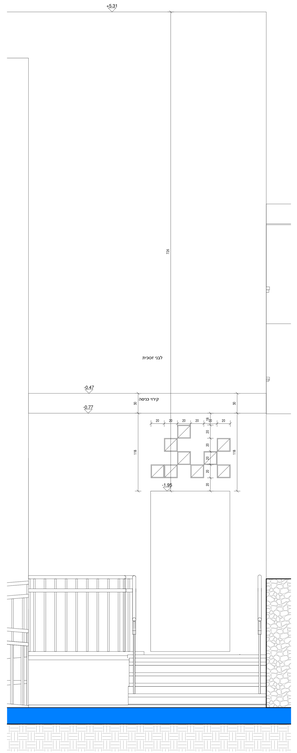

פרישת לבי זכוכית חזית מזרחית 1-20
1 : 20

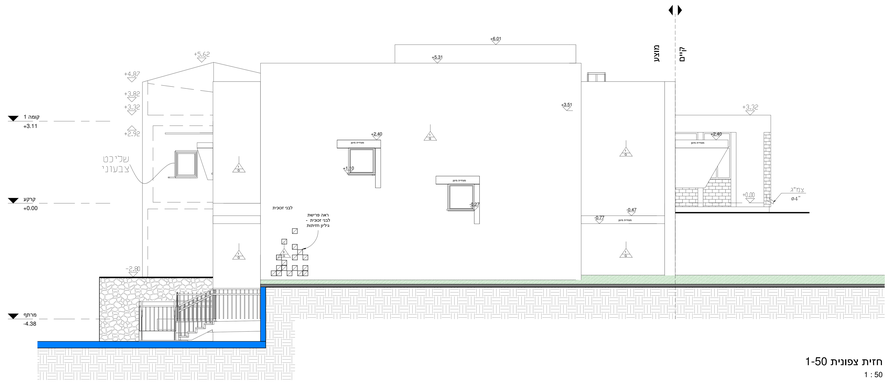

חזית צפונית 1-50
1 : 50

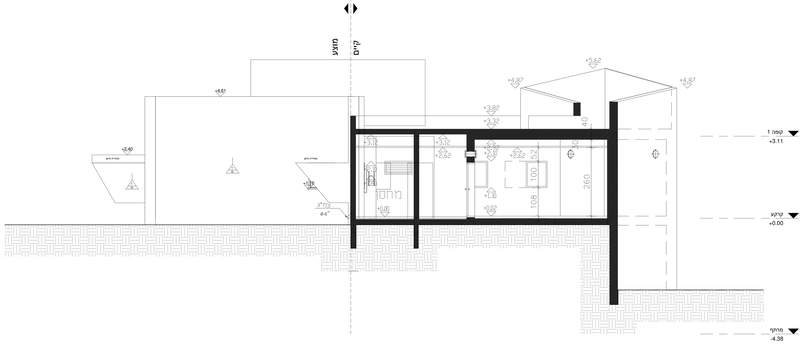

חזית דרומית - פנימית 1-50
1 : 50

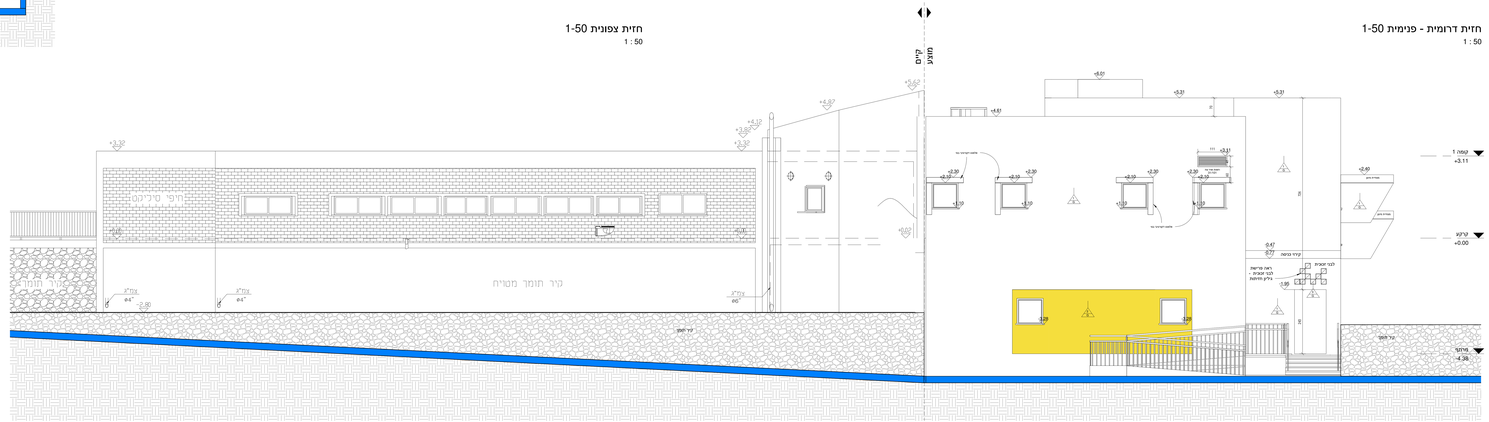

חזית מזרחית 1-50
1 : 50

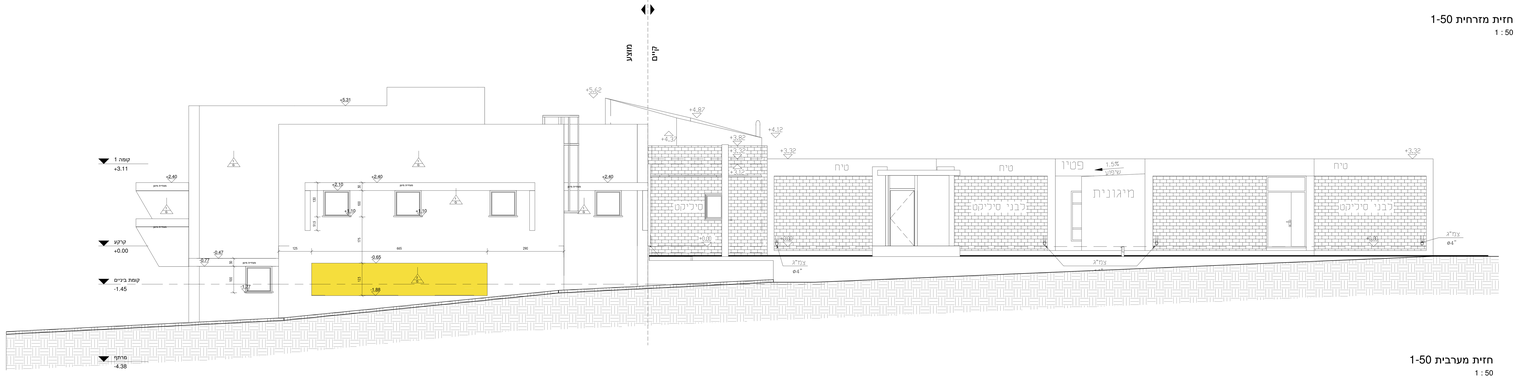

חזית מערבית 1-50
1 : 50

SE
SHLOMI SANDAD
ARCHITECT

אדריכלית
שלומית סנדוד
052-5672645 -
מגן מנחיה
054-7701503 -


שם הפרויקט
# מרכז הפעלה
## שער הנגב

שינויים ועדכונים

| תאריך | מס | מהות השינוי/עדכון |
|---|---|---|
| 20.06.2021 | 1 | מהדורה ראשונה לעיון |
| 14.07.2021 | 2 | מהדורה ראשונה לעיון |
| 29.09.2021 | 3 | מהדורה שלישית לעיון |
| 14.10.2021 | 4 | מהדורה ראשונה להגשה |
| 24.11.2021 | 5 | מהדורה שנייה להגשה |

| לאישור | הגיעה | להגיש | לעיון |
|---|---|---|---|
| ○ | ○ | ● | ○ |

שם התוכנית:
## חזיתות

| | |
|---|---|
| תאריך: | 24.11.2021 |
| קנה מידה: | 1:50 |
| גיליון | 6 |

**דגשים ומבוצעות:**

1. יש לקרוא את תכנית האדריכלות והקונסטרוקציה יחד
2. הפירוט בתכנית מתייחסת לעבר בטונלגיקים בלבד. יש לשים לב לעובים של הבידודים התחתונים ואו ריפודים
3. הכבוש אותה לבדיקה הבדיקה להתאמתן לקיום כל מקרה שמסומנ ישנו מ סריה בתכנית עליו הוגש על כך לקונקטאריכל אשר יחליט לפי איזו מקרן מבוצע הכבוש
4. אין לעבוד גלים ע" מדידה בשרטוט
5. על הסכבה לבדוק האשמת מבנים ומערכות הבית באוסקלירה, ביוב אוויר, חשמל מכלים לוגנות האדריכלות והקונסטרוקציה, בנקודה של אי התאמה יש לכנס לפי הטבלה לעיל
6. כל הוגנים שמורות לתחבנונן. אין לרשתן, לשכפל או להשתמש בתכנית ובביצוע הנלמים בה ללא אישור בכתב!

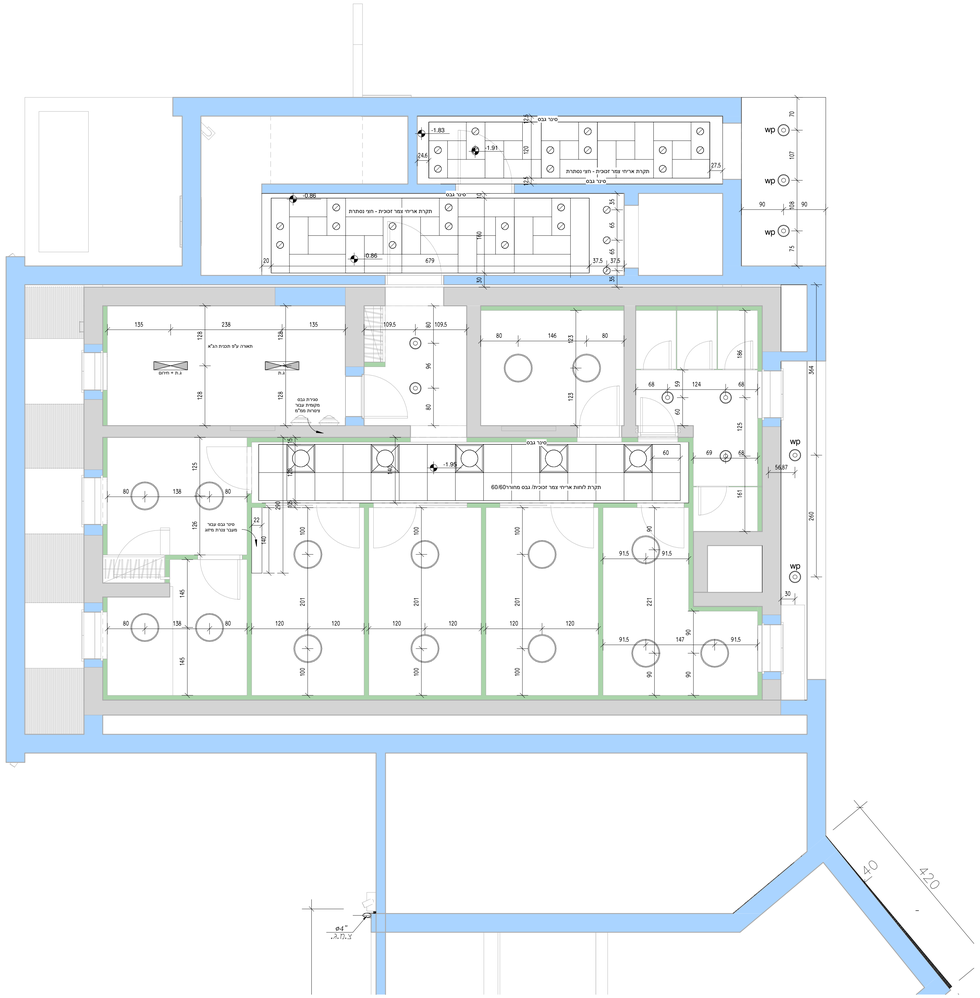

תכנית תקרה קומת מרתף

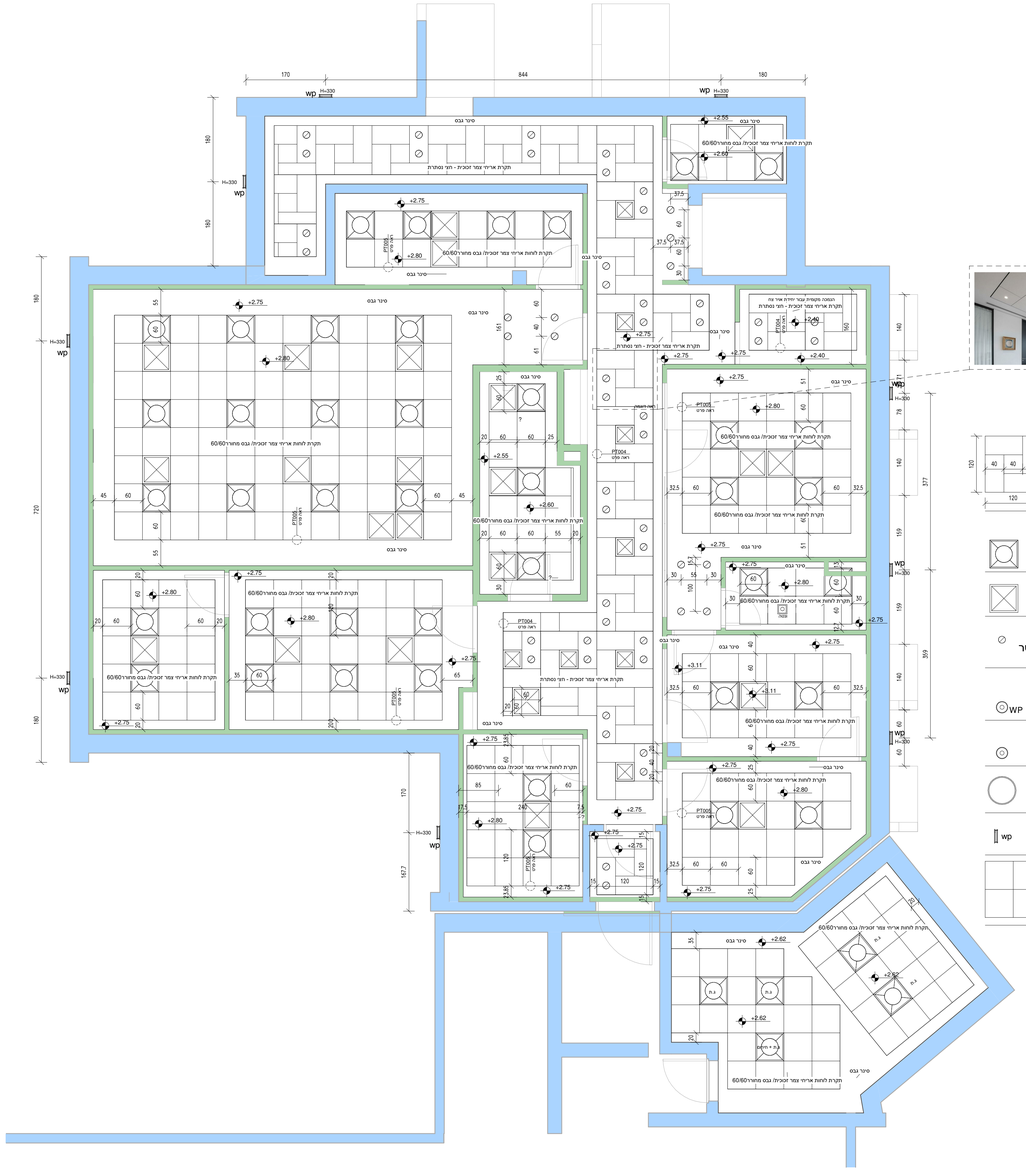

תכנית תקרה קומת קרקע

תקרת אריחי צמר זכוכית חצי נסתרת דוגמת Focus Dg
של יהודה יבוא יצוא או שו"ע מאושר ע"י אדריכלית

גוף תאורה 60/60
גוף תאורה שקוע בתקרה אקוסטית
דוגמת פאנל בק לייט 08
של געש תאורה או שו"ע מאושר ע"י אדריכלית

אלמנג מיזוג אויר

גוף תאורה שקוע בתקרה אקוסטית
דוגמת פיקסלד פרו 140/190/228. בין 15 - 20 ס"מ קוטר
של געש תאורה או שו"ע מאושר ע"י אדריכלית

גוף תאורה צמוד תקרה מוגן מים
דוגמת "אודם". 25 ס"מ קוטר
של געש תאורה או שו"ע מאושר ע"י אדריכלית

גוף תאורה צמוד תקרה1
דוגמת "גלבוע". 25 ס"מ קוטר
של געש תאורה או שו"ע מאושר ע"י אדריכלית

גוף תאורה צמוד תקרה2
דוגמת "מוגד". 60 ס"מ קוטר
של געש תאורה או שו"ע מאושר ע"י אדריכלית

גוף תאורה צמוד קיר מוגן מים
דוגמת TARDO
של געש תאורה או שו"ע מאושר ע"י אדריכלית

תקרת לוחות אריחי צמר זכוכית/ גבס
מחורר60/60
של יהודה יבוא יצוא או שו"ע מאושר ע"י
אדריכלית


אדריכלות:
שלומית אלחדד - 052-5672645
מורן מזרחי - 054-7701503


שם הפרויקט :

# מרכז הפעלה

## שער הנגב

### שינויים ועידכונים

| תאריך | מס | מהות השינוי/עדכון |
|---|---|---|
| 30.06.2021 | 1 | מהדורה ראשונה לעיון |
| 14.07.2021 | 2 | מהדורה ראשונה לעיון |
| 29.09.2021 | 3 | מהדורה שלישית לעיון |
| 14.10.2021 | 4 | מהדורה ראשונה למכרז |
| 24.11.2021 | 5 | מהדורה שניה למכרז |

| לאישור | לביצוע | למכרז | לעיון |
|---|---|---|---|
| ○ | ○ | ● | ○ |

שם התכנית:

## תכניות תקרה ותאורה

תאריך : 24.11.2021

קנה מידה : 1:50

גליון: 7

**דגשים והערות:**

1. יש לקרוא את תכנית האדריכלות והקונסטרקציה יחד.
2. המידות בתכנית מתייחסות לעובי בטון/בלוקים בלבד. יש לשים לב לעובים של הבידודים התרמיים ו/או חיפויים.
3. המבצע אחראי לבדיקת המידות ולהתאמתן למקום. בכל מקרה שתמצא טעות או סטירה בתכניות עליו להודיע על כך למפקח/אדריכל אשר יחליט לפי איזו מהן תבוצע העבודה.
4. אין לקבוע גדלים ע"י מדידה בשרטוט.
5. על המבצע לבדוק התאמת תכניות מערכות הבית (אינסטלציה, מיזוג אוויר, חשמל וכו"ב) לתכניות האדריכלות והקונסטרוקציה, במקרה של אי התאמה יש לנהוג לפי הנאמר לעיל.
6. כל הזכויות שמורות למתכננים. אין להעתיק, לשנות או להשתמש בתכניות וברעיונות הגלומים בה ללא אישור במפורש.

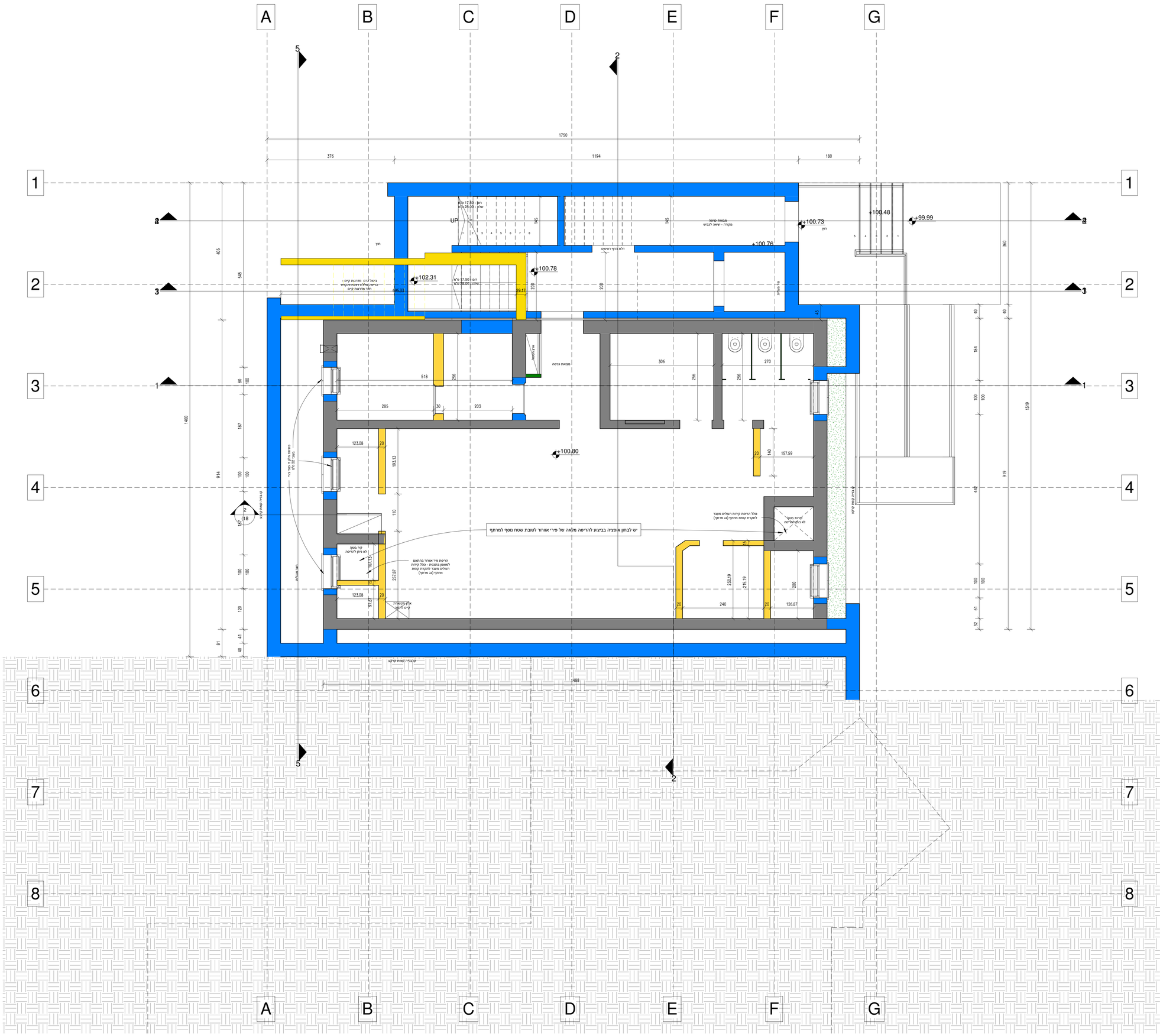



SHLOMIT ELHADAD ARCHITECT

BE.BREATHE.PLAN מורן מזרחי | אדריכלות

אדריכלות:

שלומית אלחדד - 052-5672645

מורן מזרחי - 054-7701503


שם הפרויקט :

# מרכז הפעלה

## שער הנגב

### שינויים ועידכונים

| תאריך | מס | מהות השינוי/עדכון |
|---|---|---|
| 30.06.2021 | 1 | מהדורה ראשונה לעיון |
| 14.07.2021 | 2 | מהדורה ראשונה לעיון |
| 29.09.2021 | 3 | מהדורה שלישית לעיון |
| 14.10.2021 | 4 | מהדורה ראשונה למכרז |
| 24.11.2021 | 5 | מהדורה שניה למכרז |

| לאישור | לביצוע | למכרז | לעיון |
|---|---|---|---|
| ○ | ○ | ● | ○ |

שם התכנית:

תכנית הריסה קומת מרתף

מפלס +100.80

תאריך : 24.11.2021

קנה מידה : 1:50

גליון: 8

**דגשים והערות:**

1. יש לקרוא את תכנית האדריכלות והקונסטרקציה יחד.
2. המידות בתכנית מתייחסות לעובי בטון/בלוקים בלבד. יש לשים לב לעוביים של הבידודים התרמיים ו/או חיפויים.
3. המבצע אחראי לבדיקת המידות ולהתאמתן למקום. בכל מקרה שתמצא טעות או סטירה בתכניות עליו להודיע על כך למפקח/אדריכל אשר יחליט לפי איזו מהן תבוצע העבודה.
4. אין לקבוע גדלים ע"י מדידה בשרטוט.
5. על המבצע לבדוק התאמת תכניות מערכות הבית (אינסטליציה, מיזוג אוויר, חשמל וכיו"ב) לתכניות האדריכלות והקונסטרוקציה, במקרה של אי התאמה יש לנהוג לפי הנאמר לעיל.
6. כל הזכויות שמורות למתכננים. אין להעתיק, לשנות או להשתמש בתכניות וברעיונות הגלומים בה ללא אישור במפורש.

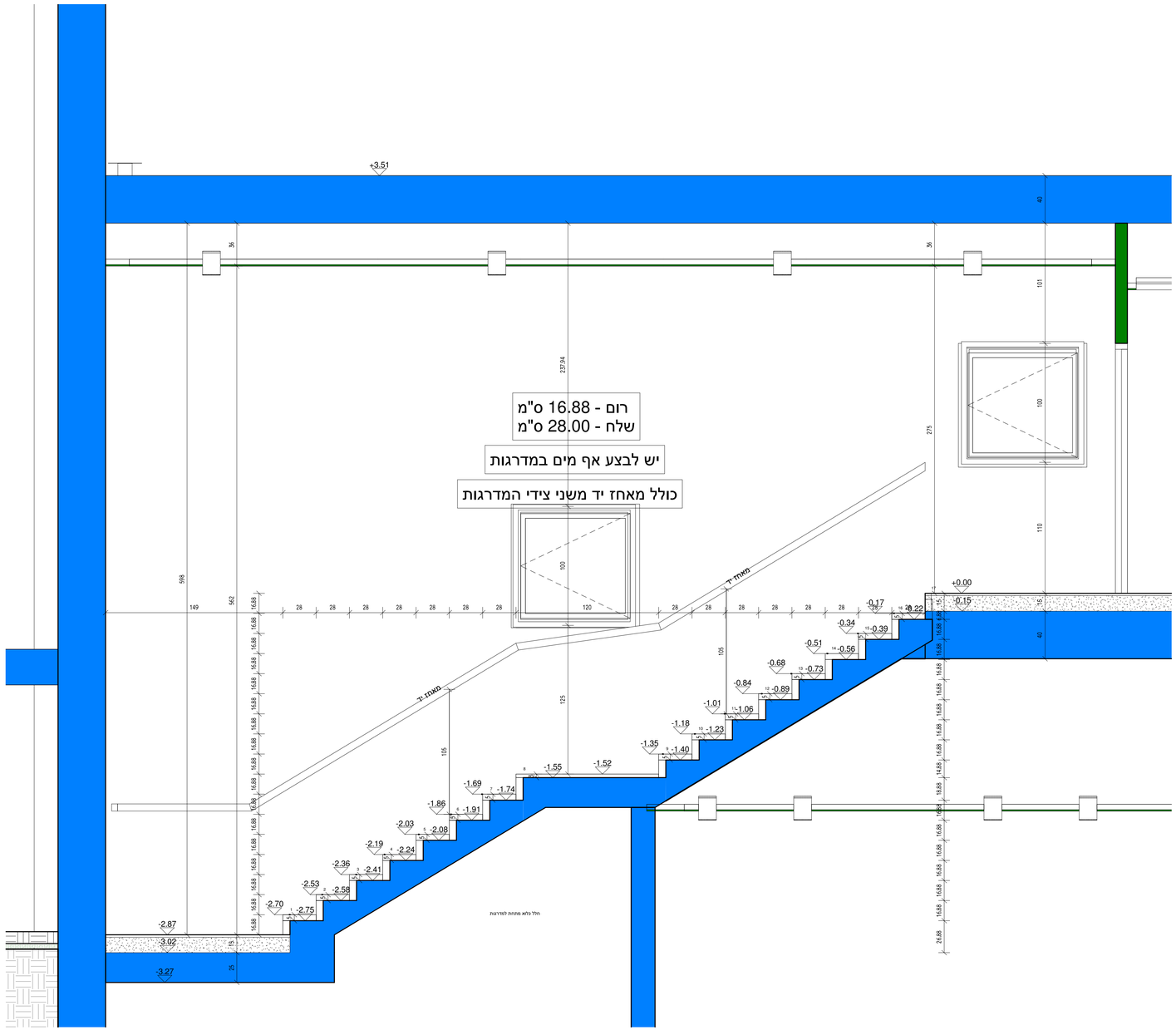


חתך מדרגות2 1-20

1 : 20

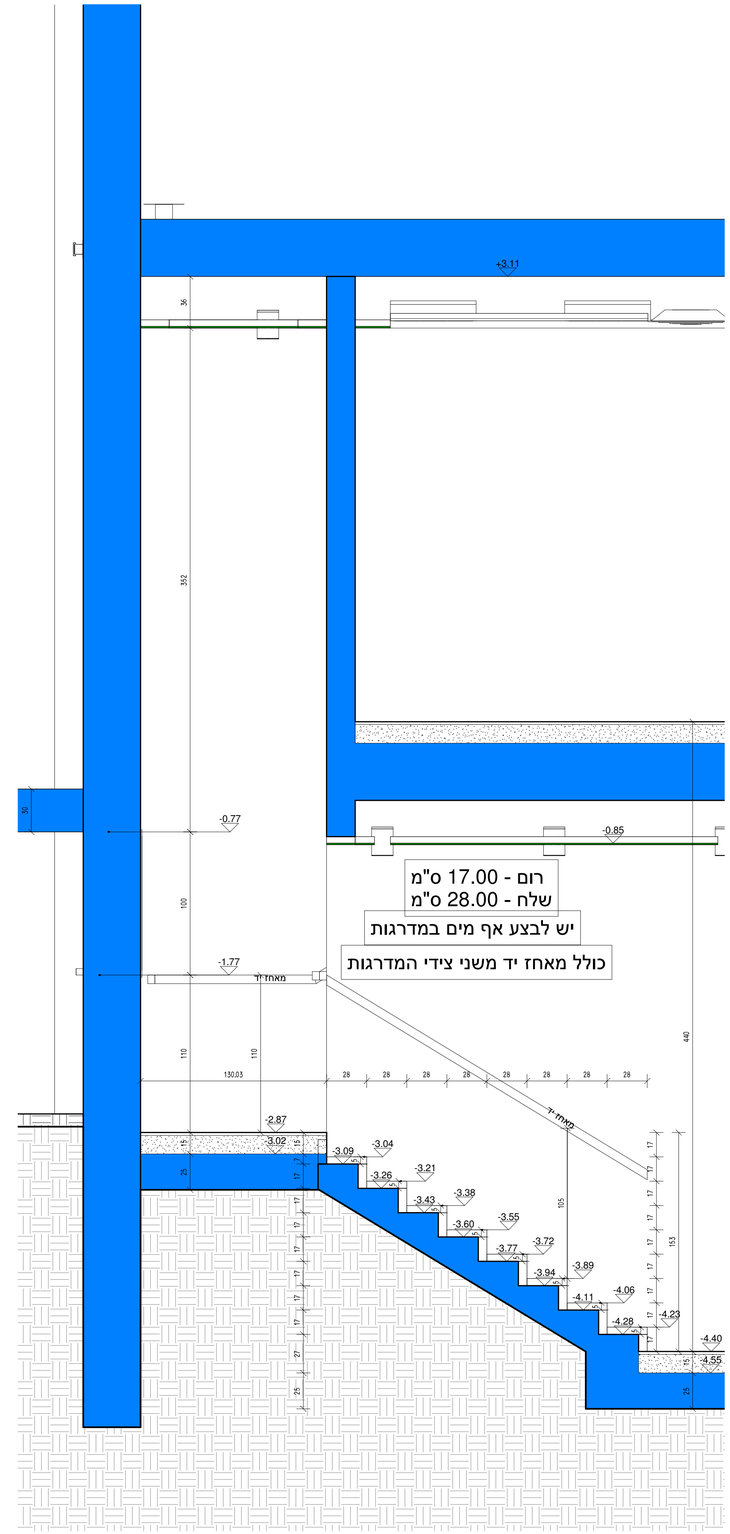


חתך מדרגות1 1-20

1 : 20


SHLOMIT ELHADAD ARCHITECT

BE.BREATHE.PLAN מוזן מדמיון | אדריכלות

אדריכלות:

שלומית אלחדד - 052-5672645

מורן מזרחי - 054-7701503


שם הפרויקט :

# מרכז הפעלה

## שער הנגב

שינויים ועידכונים

| תאריך | מס | מהות השינוי/עדכון |
|---|---|---|
| 30.06.2021 | 1 | מהדורה ראשונה לעיון |
| 14.07.2021 | 2 | מהדורה ראשונה לעיון |
| 29.09.2021 | 3 | מהדורה שלישית לעיון |
| 14.10.2021 | 4 | מהדורה ראשונה למכרז |
| 24.11.2021 | 5 | מהדורה שניה למכרז |

| לאישור | לביצוע | למכרז | לעיון |
|---|---|---|---|
| ○ | ○ | ● | ○ |

שם התכנית:

סט מדרגות

תאריך : 24.11.2021

קנה מידה : 1:20

גליון: 9

**דגשים והערות:**

1. יש לקרוא את תכנית האדריכלות והקונסטרקציה יחד.
2. המידות בתכנית מתייחסות לעובי בטון/בלוקים בלבד. יש לשים לב לעוביים של הבידודים התרמיים ו/או חיפויים.
3. המבצע אחראי לבדיקת המידות ולהתאמתן למקום. בכל מקרה שתמצא טעות או סטירה בתכניות עליו להודיע על כך למפקח/אדריכל אשר יחליט לפי איזו מהן תבוצע העבודה.
4. אין לקבוע גדלים ע"י מדידה בשרטוט.
5. על המבצע לבדוק התאמת תכניות מערכות הבית (אינסטלציה, מיזוג אוויר, חשמל וכיו"ב) לתכניות האדריכלות והקונסטרוקציה, במקרה של אי התאמה יש לנהוג לפי הנאמר לעיל.
6. כל הזכויות שמורות למתכננים. אין להעתיק, לשנות או להשתמש בתכניות וברעיונות הגלומים בה ללא אישור במפורש.

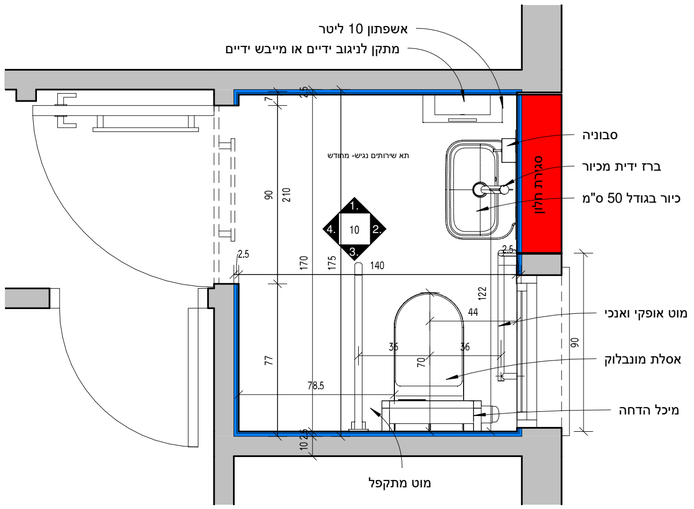


# תכנית שרותי נכים 1-20

1 : 20

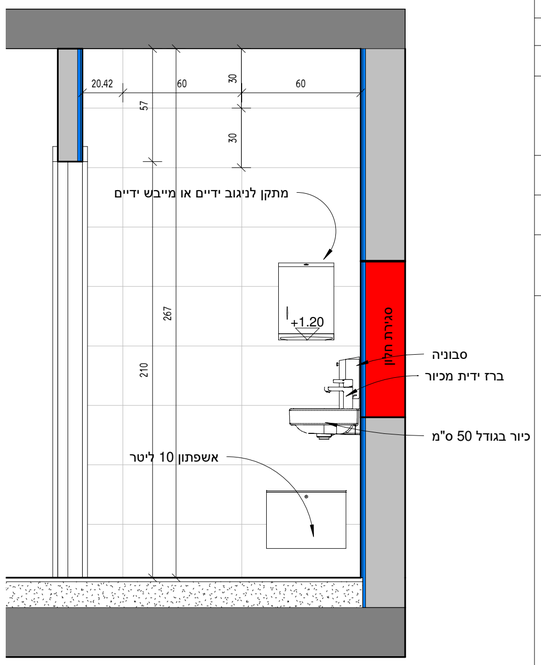


## פרישה פנימית 1

1 : 20

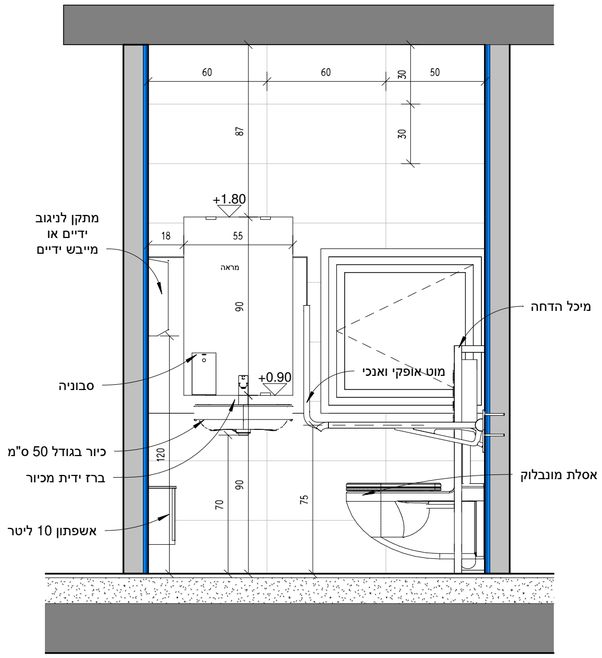


## פרישה פנימית 2

1 : 20

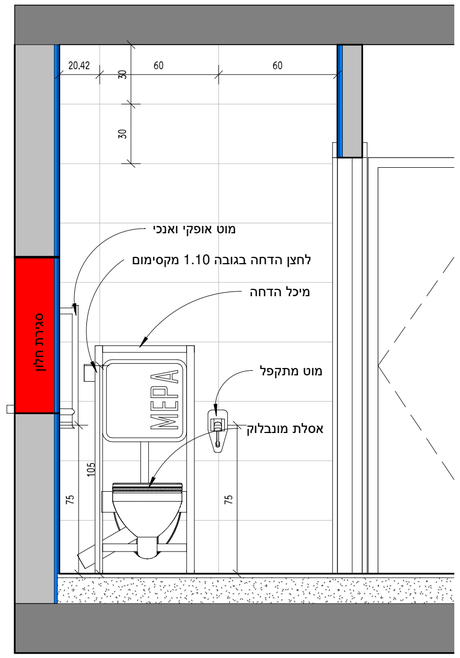


## פרישה פנימית 3

1 : 20

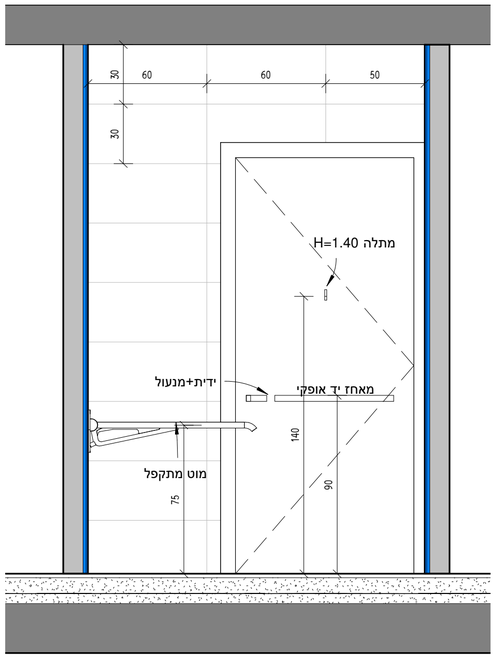


## פרישה פנימית 4

1 : 20

SHLOMIT ELHADAD
ARCHITECT

BE.BREATHE.PLAN
מורן מזרחי | אדריכלות


אדריכלות:
שלומית אלחדד - 052-5672645
מורן מזרחי - 054-7701503


שם הפרויקט :

# מרכז הפעלה

## שער הנגב

### שינויים ועידכונים

| תאריך | מס | מהות השינוי/עדכון |
|---|---|---|
| 30.06.2021 | 1 | מהדורה ראשונה לעיון |
| 14.07.2021 | 2 | מהדורה ראשונה לעיון |
| 29.09.2021 | 3 | מהדורה שלישית לעיון |
| 14.10.2021 | 4 | מהדורה ראשונה למכרז |
| 24.11.2021 | 5 | מהדורה שניה למכרז |

| לאישור | לביצוע | למכרז | לעיון |
|---|---|---|---|
| ○ | ○ | ● | ○ |

שם התכנית:
שרותי נכים -
תכנון מחודש בבניין הקיים

תאריך : 24.11.2021

קנה מידה : 1:20

גליון: 10

**דגשים והערות:**

1. יש לקרוא את תכנית האדריכלות והקונסטרקציה יחד.
2. המידות בתכנית מתייחסות לעובי בטון/בלוקים בלבד. יש לשים לב לעוביים של הבידודים התרמיים ו/או חיפויים.
3. המבצע אחראי לבדיקת המידות ולהתאמתן למקום. בכל מקרה שתמצא טעות או סטירה בתכניות עליו להודיע על כך למפקח/אדריכל אשר יחליט לפי איזו מהן תבוצע העבודה.
4. אין לקבוע גדלים ע"י מדידה בשרטוט.
5. על המבצע לבדוק התאמת תכניות מערכות הבית (אינסטלציה, מיזוג אוויר, חשמל וכיו"ב) לתכניות האדריכלות והקונסטרוקציה, במקרה של אי התאמה יש לנהוג לפי הנאמר לעיל.
6. כל הזכויות שמורות למתכננים. אין להעתיק, לשנות או להשתמש בתכניות וברעיונות הגלומים בה ללא אישור במפורש.

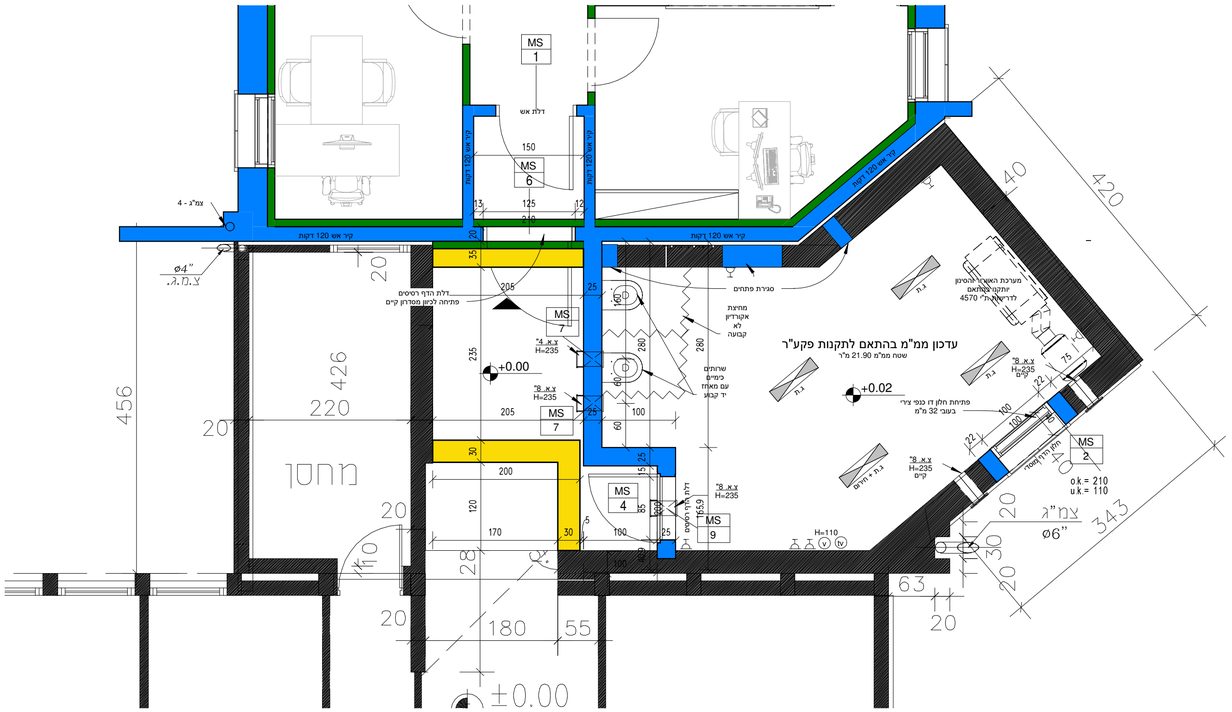


## תכנית ממ"מ (מחודש) קומת קרקע

1 : 50

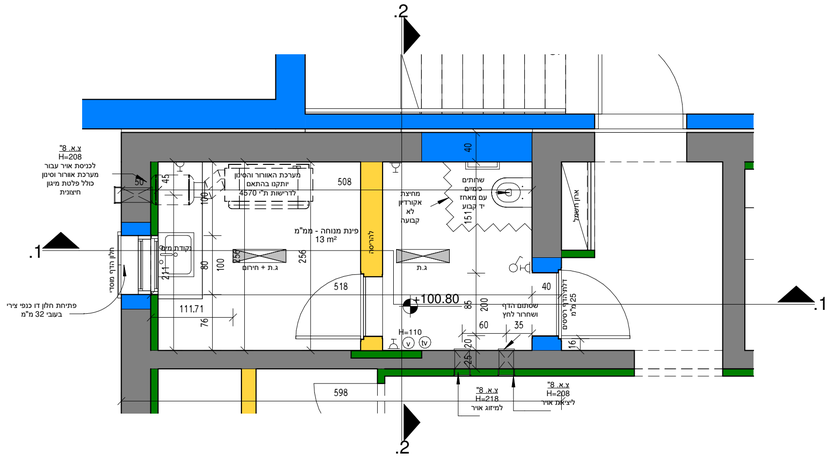


## תכנית ממ"מ - מרתף (ביצוע)

1 : 50

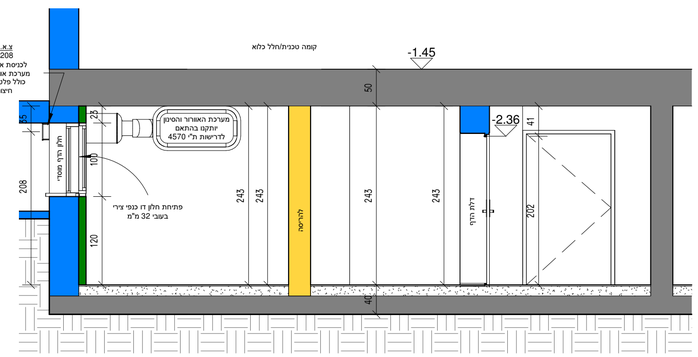


## חתך ממ"מ 1-1 (ביצוע)

1 : 50

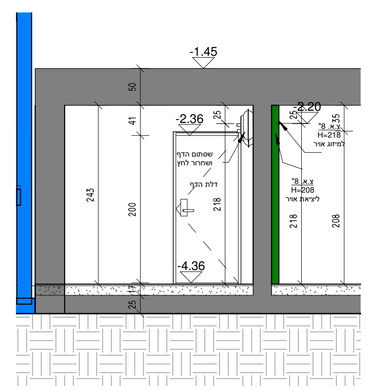


## חתך ממ"מ 2-2 (ביצוע)

1 : 50

SHLOMIT ELHADAD
ARCHITECT

BE.BREATHE.PLAN
מורן מזרחי | אדריכלות


אדריכלות:
שלומית אלחדד - 052-5672645
מורן מזרחי - 054-7701503


שם הפרויקט :

# מרכז הפעלה

## שער הנגב

### שינויים ועידכונים

| תאריך | מס | מהות השינוי/עדכון |
|---|---|---|
| 30.06.2021 | 1 | מהדורה ראשונה לעיון |
| 14.07.2021 | 2 | מהדורה ראשונה לעיון |
| 29.09.2021 | 3 | מהדורה שלישית לעיון |
| 14.10.2021 | 4 | מהדורה ראשונה למכרז |
| 24.11.2021 | 5 | מהדורה שניה למכרז |

| לאישור | לביצוע | למכרז | לעיון |
|---|---|---|---|
| ○ | ○ | ● | ○ |

שם התכנית:

## תכניות ממ"מ

תאריך : 24.11.2021

קנה מידה : 1:50

גליון: 11

**דגשים והערות:**

1. יש לקרוא את תכנית האדריכלות והקונסטרקציה יחד.
2. המידות בתכנית מתייחסות לעובי בטון/בלוקים בלבד. יש לשים לב לעוביים של הבידודים התרמיים ו/או חיפויים.
3. המבצע אחראי לבדיקת המידות ולהתאמתן למקום. בכל מקרה שתמצא טעות או סטירה בתכניות עליו להודיע על כך למפקח/אדריכל אשר יחליט לפי איזו מהן תבוצע העבודה.
4. אין לקבוע גדלים ע"י מדידה בשרטוט.
5. על המבצע לבדוק התאמת תכניות מערכות הבית (אינסטלציה, מיזוג אוויר, חשמל וכו"ב) לתכניות האדריכלות והקונסטרוקציה, במקרה של אי התאמה יש לנהוג לפי הנאמר לעיל.
6. כל הזכויות שמורות למתכננים. אין להעתיק, לשנות או להשתמש בתכניות וברעיונות הגלומים בה ללא אישור במפורש.

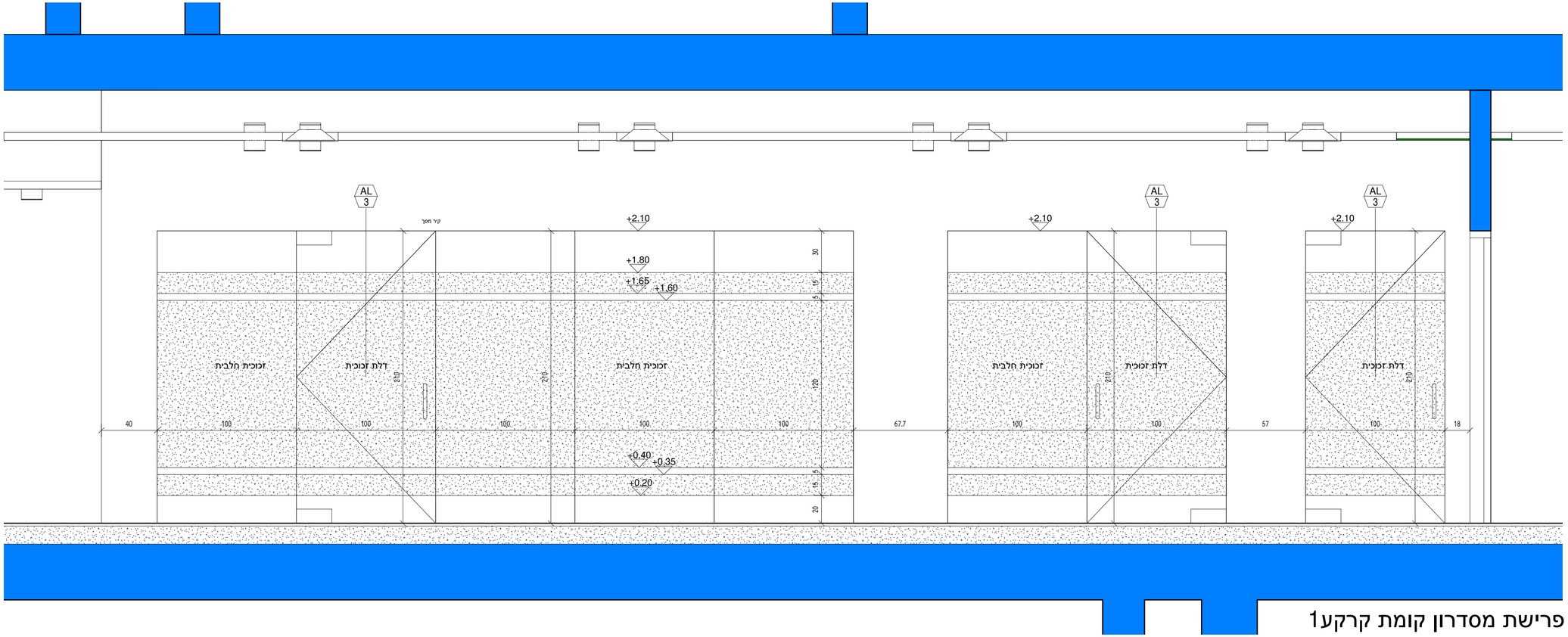


## פרישת מסדרון קומת קרקע1

1 : 20

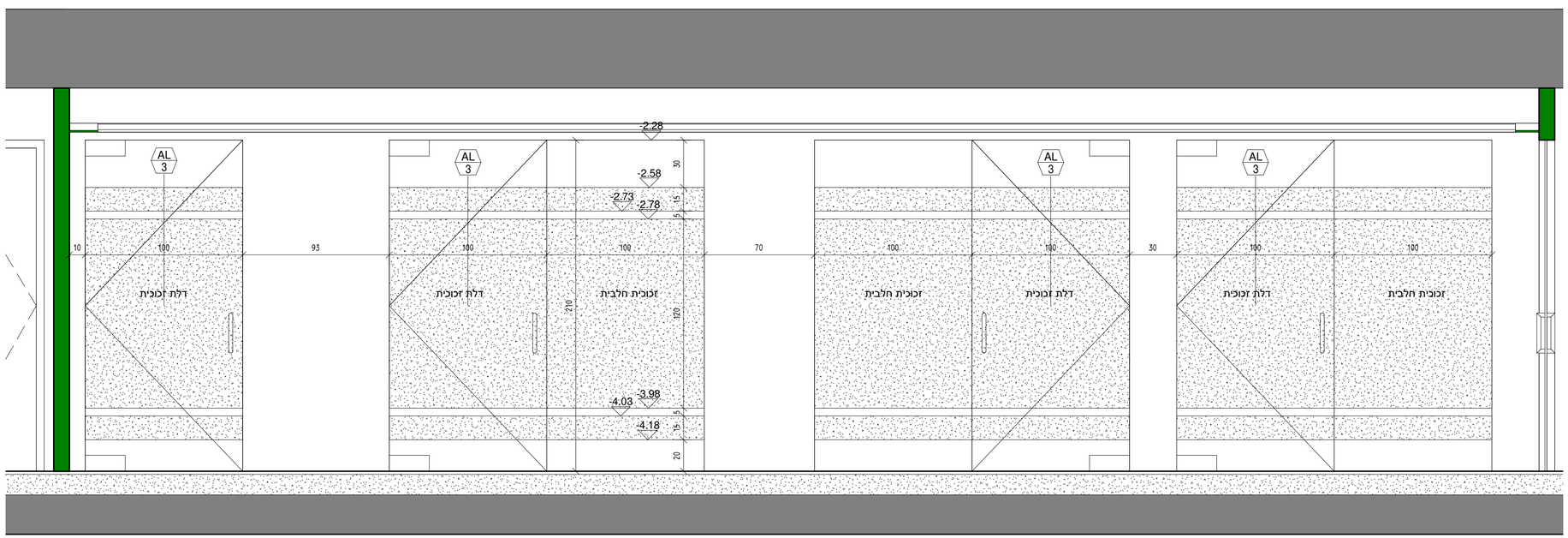


## פרישת מסדרון קומת מרתף1

1 : 20


SHLOMIT ELHADAD
ARCHITECT

BE.BREATHE.PLAN
מורן מזרחי | אדריכלות

אדריכלות:
שלומית אלחדד - 052-5672645
מורן מזרחי - 054-7701503


שם הפרויקט :

# מרכז הפעלה

## שער הנגב

### שינויים ועידכונים

| תאריך | מס | מהות השינוי/עדכון |
|---|---|---|
| 30.06.2021 | 1 | מהדורה ראשונה לעיון |
| 14.07.2021 | 2 | מהדורה ראשונה לעיון |
| 29.09.2021 | 3 | מהדורה שלישית לעיון |
| 14.10.2021 | 4 | מהדורה ראשונה למכרז |
| 24.11.2021 | 5 | מהדורה שניה למכרז |

| לאישור | לביצוע | למכרז | לעיון |
|---|---|---|---|
| ○ | ○ | ● | ○ |

שם התכנית:

## פרישת מסדרונות - ויטרינה

תאריך : 24.11.2021

קנה מידה : 1:20

גליון: 12

**דגשים והערות:**

1. יש לקרוא את תכנית האדריכלות והקונסטרקציה יחד.
2. המידות בתכנית מתייחסות לעובי בטון/בלוקים בלבד. יש לשים לב לעוביים של הבידודים התרמיים ו/או חיפויים.
3. המבצע אחראי לבדיקת המידות ולהתאמתן למקום. בכל מקרה שתמצא טעות או סטירה בתכניות עליו להודיע על כך למפקח/אדריכל אשר יחליט לפי איזו מהן תבוצע העבודה.
4. אין לקבוע גדלים ע"י מדידה בשרטוט.
5. על המבצע לבדוק התאמת תכניות מערכות הבית (אינסטלציה, מיזוג אוויר, חשמל וכיו"ב) לתכניות האדריכלות והקונסטרוקציה, במקרה של אי התאמה יש לנהוג לפי הנאמר לעיל.
6. כל הזכויות שמורות למתכננים. אין להעתיק, לשנות או להשתמש בתכניות וברעיונות הגלומים בה ללא אישור במפורש.

# רשימת מסגרות

| | | | |
|---|---|---|---|
| **מס פריט:** מ (1 | **מיקום:** מסדרון קומת קרקע | | |
| | **מידות:** 110/210 | | |
| | **עובי קיר:** 15 ס"מ | | |

| שלב | | תאריך |
|---|---|---|
| ◯ | לעיון | |
| ◯ | לאישור | |
| ● | למכרז | 24.11.2021 |
| ◯ | לביצוע | |

1. כיווני הפתיחה של הדלתות והחלונות יתאימו להכניות העבודה
2. כל פרטי הביצוע, הפירזול, והגווים יאשרו ע"י האדריכל
3. המבצע אחראי לבדיקת המידות והתאמתן לשטח
4. על המבצע לבקר את כל המידות ועל כל טעות או אי התאמה עליו להודיע לאדריכל לפני ביצוע.
5. אין לקבוע גדלים ע"י מדידה בשרטוט
6. רשימה זו כפופה להוראות פרק 12 (עבודות מסגרות פלדה) במפרט המיוחד ובמפרט הכללי

**כמות:** 1

מראה + חתך

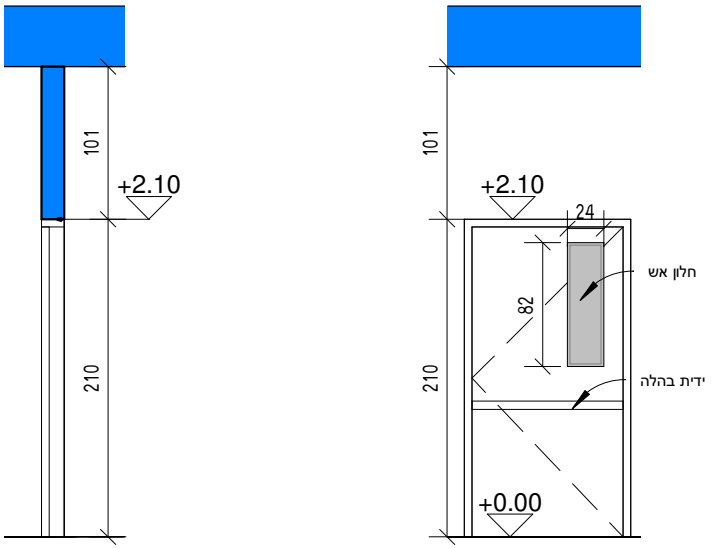


תכנית

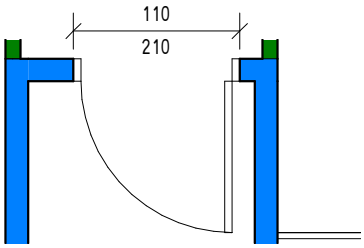


| | |
|---|---|
| תאור | דלת אש 30/30 חד כנפית כולל צוהר בעלת עמידות אש ל - 30 דקות בידוד ו 30 דקות כשל תחילי<br>יציבות ע"פ תקן ישראל 1212 והנחיות יועץ בטיחות<br>משקוף פח פלדה מגולוון ומכופף בעובי 2 מ"מ מותאם לעובי הקיר כולל החיפוי<br>כנף שני פחי 1.5 מ"מ בינהם צמר סלעים עם תיקוני צבע עשיר אבץ בריתוכים |
| פירזול | שלושה צירי פרפר, ידית בהלה, ידיות+רוזטה,<br>מחזיר שמן - הכל לפי מפרט יצרן ובהתאם למפרט מסגרות |
| גמר | צבע תעשייתי או איתן של טמבור או המרייט, גוון לבחירת האדריכל מקטלוג ר.א.ל |
| זיגוג | |
| הערות | כולל מעצור צפתי וסוגר דלת הידראולי<br>פרוט משלים של הפריט - ראה במפרט המהווה חלק בילתי נפרד מרשימת המסגרות<br>כיוון פתיחה ימין-שמאל לפי תכנית |
| ראה גיליון מס' | |

**שם הפרויקט:** מרה"פ שער הנגב

**מקום:** מבנה מועצה אזורית שער הנגב

**המזמין:** מועצה אזורית שער הנגב

**בניהול:** בני שיק

**קנה מידה:** 1 : 50

**אדריכלות:**


SHLOMIT ELHADAD ARCHITECT

BE.BREATHE.PLAN מורן מזרחי | אדריכלות

שלומית אלחדד - 052-5672645
el.shlomit.arch@gmail.com

מורן מזרחי - 054-7701503
moranmizrahi.arch@gmail.com

# רשימת מסגרות

| שלב | | תאריך |
|---|---|---|
| לעיון | ○ | |
| לאישור | ○ | |
| למכרז | ● | 24.11.2021 |
| לביצוע | ○ | |

**מס פריט:** מ (2

**מיקום:** קומת קרקע+מרתף

**מידות:** 100/100

**עובי קיר:** קיר בטון 40 ס"מ + קיר גבס 10 ס"מ

1. כיווני הפתיחה של הדלתות והחלונות יתאימו להכניות העבודה
2. כל פרטי הביצוע, הפירזול, והגווים יאשרו ע"י האדריכל
3. המבצע אחראי לבדיקת המידות והתאמתן לשטח
4. על המבצע לבקר את כל המידות ועל כל טעות או אי התאמה עליו להודיע לאדריכל לפני ביצוע.
5. אין לקבוע גדלים ע"י מדידה בשרטוט
6. רשימה זו כפופה להוראות פרק 12 (עבודות מסגרות פלדה) במפרט המיוחד ובמפרט הכללי

**כמות:** 17

מראה + חתך

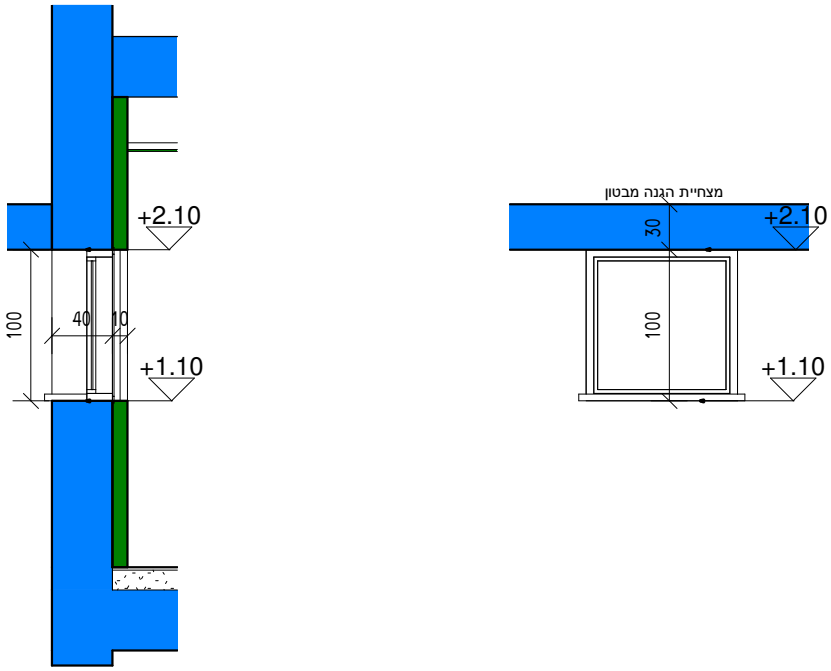


תכנית

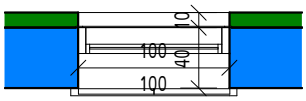


| | |
|---|---|
| תאור | חלון הדף מוסדי מסוג דו-כנפי צירי במידות 100/100 עם כנף בעובי 32 מ"מ המיועד להתקנה בישוב קדמי דרומי. החלון יסופק עם חלון בטחון מאלומיניום פנימי מסוג דריי קיפ תואם. החלון יעמדו בתקן 4422 ו-1068. משקוף פלדה לפי תקן. |
| פירזול | מקורי של היצרן |
| גמר | פלדה מגלוונת צבוע בתנור ע"י היצרן. גוון לבחירת אדריכל |
| זיגוג | זכוכית שקופה לפי תקן הג"א |
| הערות | חלון מדגם דור חדש<br>יש לבצע התאמות לקיר בטון הכולל קיר גבס פנימי בעובי 10 ס"מ |
| ראה | |

**שם הפרויקט:** מרה"פ שער הנגב

**מקום:** מבנה מועצה אזורית שער הנגב

**המזמין:** מועצה אזורית שער הנגב

**בניהול:** בני שיק

**קנה מידה:** 1 : 50


**אדריכלות:**

BE.BREATHE.PLAN
מורן מזרחי | אדריכלות

SHLOMIT ELHADAD
ARCHITECT

מורן מזרחי - 054-7701503
moranmizrahi.arch@gmail.com

שלומית אלחדד - 052-5672645
el.shlomit.arch@gmail.com

# רשימת מסגרות

| שלב | | תאריך |
|---|---|---|
| לעיון | ◯ | |
| לאישור | ◯ | |
| למכרז | ● | 24.11.2021 |
| לביצוע | ◯ | |

**מס פריט:** מ (3

**מיקום:** ממ"מ מרתף

**מידות:** 80/100

**עובי קיר:** קיר בטון 40 ס"מ + קיר גבס 10 ס"מ

1. כיווני הפתיחה של הדלתות והחלונות יתאימו להכניות העבודה
2. כל פרטי הביצוע, הפירזול, והגוונים יאשרו ע"י האדריכל
3. המבצע אחראי לבדיקת המידות והתאמתן לשטח
4. על המבצע לבקר את כל המידות ועל כל טעות או אי התאמה עליו להודיע לאדריכל לפני ביצוע.
5. אין לקבוע גדלים ע"י מדידה בשרטוט

מראה + חתך

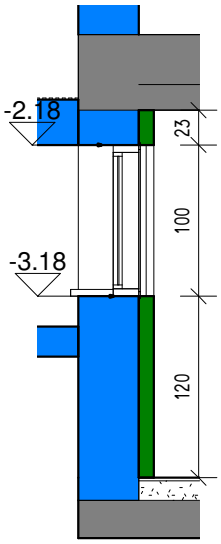


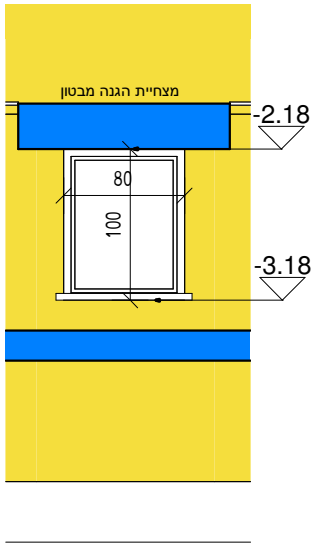


תכנית

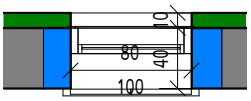


תאור: חלון הדף מוסדי מסוג דו-כנפי צירי במידות 80/100 עם כנף בעובי 32 מ"מ המיועד להתקנה בישוב קדמי דרומי. החלון יסופק עם חלון בטחון מאלומיניום פנימי מסוג דריי קיפ תואם. החלון יעמדו בתקן 4422 ו-1068. משקוף פלדה לפי תקן.

פירזול: מקורי של היצרן

גמר: פלדה מגלוונת צבוע בתנור ע"י היצרן. גוון לבחירת אדריכל

זיגוג: זכוכית שקופה לפי תקן הג"א

6. רשימה זו כפופה להוראות פרק 12 (עבודות מסגרות פלדה) במפרט המיוחד ובמפרט הכללי

**כמות:** 1

הערות: חלון מדגם דור חדש
יש לבצע התאמות לקיר בטון הכולל קיר גבס פנימי בעובי 10 ס"מ

ראה

**שם הפרויקט:** מרה"פ שער הנגב

**מקום:** מבנה מועצה אזורית שער הנגב

**המזמין:** מועצה אזורית שער הנגב

**בניהול:** בני שיק

**קנה מידה:** 1 : 50


**אדריכלות:**

SHLOMIT ELHADAD ARCHITECT

שלומית אלחדד - 052-5672645
el.shlomit.arch@gmail.com

BE.BREATHE.PLAN
מורן מזרחי | אדריכלות

מורן מזרחי - 054-7701503
moranmizrahi.arch@gmail.com

# רשימת מסגרות

| שלב | | תאריך |
|---|---|---|
| לעיון | ○ | |
| לאישור | ○ | |
| למכרז | ● | 24.11.2021 |
| לביצוע | ○ | |

**מס פריט:** מ (4

**מיקום:** ממ"מ מרתף + ממ"מ מחודש בקומת קרקע

**מידות:** 85/200

**עובי קיר:** 40 ס"מ

1. כיווני הפתיחה של הדלתות והחלונות יתאימו להכניות העבודה
2. כל פרטי הביצוע, הפירזול, והגוונים יאשרו ע"י האדריכל
3. המבצע אחראי לבדיקת המידות והתאמתן לשטח
4. על המבצע לבקר את כל המידות ועל כל טעות או אי התאמה עליו להודיע לאדריכל לפני ביצוע.
5. אין לקבוע גדלים ע"י מדידה בשרטוט
6. רשימה זו כפופה להוראות פרק 12 (עבודות מסגרות פלדה) במפרט המיוחד ובמפרט הכללי

**כמות:** 2

מראה + חתך

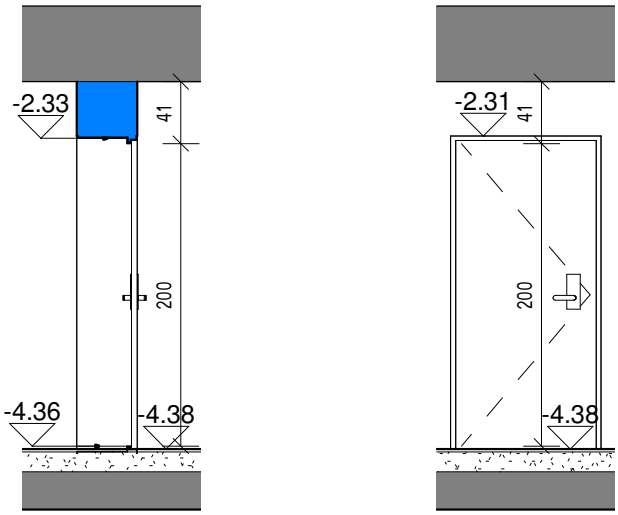


תכנית

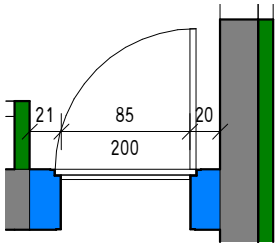


| | |
|---|---|
| תאור | דלת כנף - נגד הדף לפי תקן הג"א<br>תלויה על 3 צירי צד (ניתנים לכיוון) בעובי לפי תקן הג"א<br>משקוף - לפי תקן הג"א |
| פירזול | 3 צירי פרפר עם מסבים לפי דרישת היצרן<br>ידיות תוצרת ALUM או שווה ערך אנודייז בגוון לפי בחירת האדריכל מנעול לדלת הדף לפי תקן הג"א<br>יש לצרף אטמי גומי מסביב למשקוף לפי דרישת היצרן לדלת אטומה |
| גמר | כל חלקי המתכת הגלויים צבועים ב-2 שכבות של צבע יסוד+ שכבה 1 פוליאור או שו"ע<br>צבע כנף בגוון ע"פ בחירת אדריכל<br>צבע משקוף בגוון ע"פ בחירת אדריכל. |
| זיגוג | |
| הערות | קטע המשקוף הנמצא מתחת לרצפה (לפחות 6 ס"מ) יצופה בחומר ביטומני נגד רטיבות<br>כולל חיזוק תחתון. כיוון פתיחה ימין-שמאל לפי תכנית. |
| | ראה גיליון מס' |

**שם הפרויקט:** מרה"פ שער הנגב

**מקום:** מבנה מועצה אזורית שער הנגב

**המזמין:** מועצה אזורית שער הנגב

**בניהול:** בני שיק

**קנה מידה:** 1 : 50

**אדריכלות:**


SHLOMIT ELHADAD ARCHITECT

BE.BREATHE.PLAN מורן מזרחי | אדריכלות

שלומית אלחדד - 052-5672645
el.shlomit.arch@gmail.com

מורן מזרחי - 054-7701503
moranmizrahi.arch@gmail.com

# רשימת מסגרות

| שלב | | תאריך |
|---|---|---|
| לעיון | ◯ | |
| לאישור | ◯ | |
| למכרז | ● | 24.11.2021 |
| לביצוע | ◯ | |

**מס פריט:** מ (5

**מיקום:** כניסה למרתף

**מידות:** 125/210

**עובי קיר:** 20 ס"מ

1. כיווני הפתיחה של הדלתות והחלונות יתאימו להכניות העבודה
2. כל פרטי הביצוע, הפירזול, והגונים יאשרו ע"י האדריכל
3. המבצע אחראי לבדיקת המידות והתאמתן לשטח
4. על המבצע לבקר את כל המידות ועל כל טעות או אי התאמה עליו להודיע לאדריכל לפני ביצוע.
5. אין לקבוע גדלים ע"י מדידה בשרטוט
6. רשימה זו כפופה להוראות פרק 12 (עבודות מסגרות פלדה) במפרט המיוחד ובמפרט הכללי

**כמות:** 1

מראה + חתך

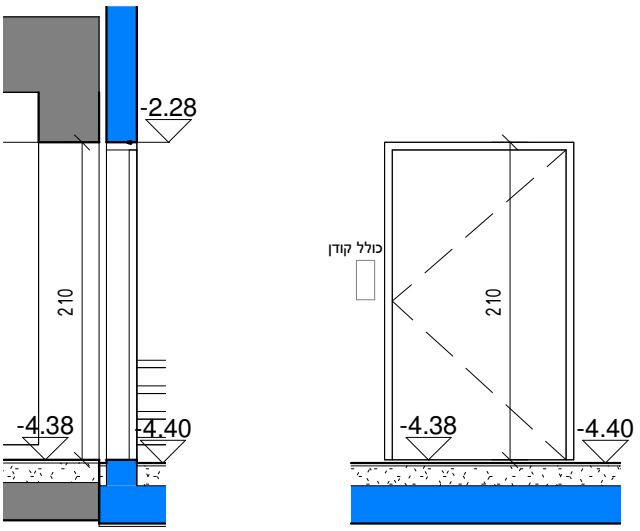


תכנית

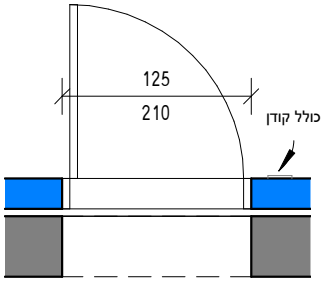


| | |
|---|---|
| תאור | דלת חד כנפית מפח מגלוון יצוק כולל קודן להפרדה בין שגרה לחירום<br>תוצרת "שרהבני" או דלת פלדה של "רב בריח"<br>המשקוף יהיה מפח מגולוון בעובי 2 מ"מ מכופף ברוחב הקיר, צבוע וכולל גומיות בלימה. |
| פירזול | ידית לפתיחה מבפנים החוצה וידית קבועה לכניסה<br>מנעולROLL +מנעול צילינדר+ "מאסטר"<br>מחזיר שמן תוצרת חברת YELL . הכל מקורי תוצרת החברה המייצרת את הדלת |
| גמר | דלת - מגולוונת וצבועה בתנור בגוון לבחירת אדריכל<br>משקוף - צבוע בגוון לבחירת אדריכל |
| זיגוג | |
| הערות | כולל התקנת סטופר<br>כולל צירים סמויים<br>כולל מגן אצבעות בין המשקוף לדלת |
| | ראה גיליון מס' |

**שם הפרויקט:** מרה"פ שער הנגב

**מקום:** מבנה מועצה אזורית שער הנגב

**המזמין:** מועצה אזורית שער הנגב

**בניהול:** בני שיק

**קנה מידה:** 1 : 50

**אדריכלות:**


SHLOMIT ELHADAD ARCHITECT

שלומית אלחדד - 052-5672645
el.shlomit.arch@gmail.com

BE.BREATHE.PLAN מורן מזרחי | אדריכלות

מורן מזרחי - 054-7701503
moranmizrahi.arch@gmail.com

# רשימת מסגרות

| שלב | | תאריך |
|---|---|---|
| לעיון | ○ | |
| לאישור | ○ | |
| למכרז | ● | 24.11.2021 |
| לביצוע | ○ | |

**מס פריט:** מ (6

**מיקום:** כניסה למרתף + מסדרון קומת קרקע

**מידות:** 125/210

**עובי קיר:** 20 ס"מ

1. כיווני הפתיחה של הדלתות והחלונות יתאימו להכניות העבודה
2. כל פרטי הביצוע, הפירזול, והגוונים יאשרו ע"י האדריכל
3. המבצע אחראי לבדיקת המידות והתאמתן לשטח
4. על המבצע לבקר את כל המידות ועל כל טעות או אי התאמה עליו להודיע לאדריכל לפני ביצוע.
5. אין לקבוע גדלים ע"י מדידה בשרטוט

**מראה + חתך**

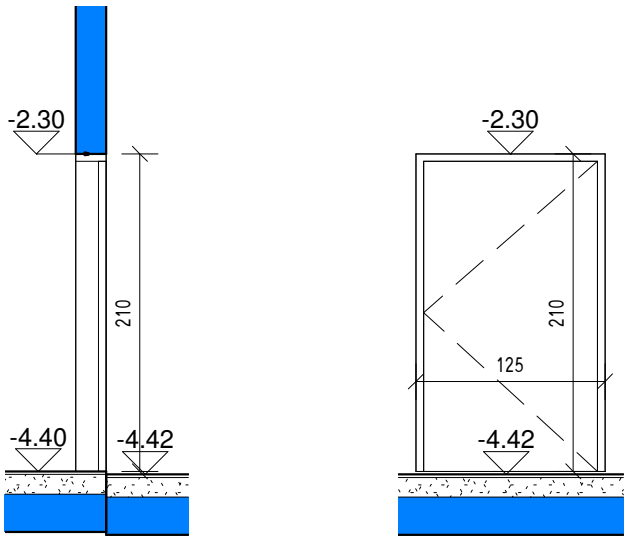


**תכנית**

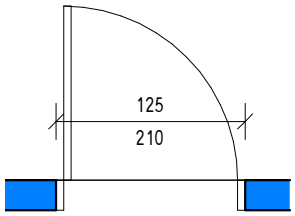


**תאור**

דלת הדף **רסיסים** כנף - נגד הדף לפי תקן הג"א
תלויה על 3 צירי צד (ניתנים לכיוון) בעובי לפי תקן הג"א
משקוף - לפי תקן הג"א

**פירזול**

3 צירי פרפר עם מסבים לפי דרישת היצרן
ידיות תוצרת ALUM או שווה ערך אנודייז בגוון לפי בחירת האדריכל מנעול לדלת הדף לפי תקן הג"א
יש לצרף אטמי גומי מסביב למשקוף לפי דרישת היצרן לדלת אטומה

**גמר**

כל חלקי המתכת הגלויים צבועים ב-2 שכבות של צבע יסוד+ שכבה 1 פוליאור או שו"ע
צבע כנף בגוון ע"פ בחירת אדריכל
צבע משקוף בגוון ע"פ בחירת אדריכל.

**זיגוג**

6. רשימה זו כפופה להוראות פרק 12 (עבודות מסגרות פלדה) במפרט המיוחד ובמפרט הכללי

**כמות:** 2

**הערות**

קטע המשקוף הנמצא מתחת לרצפה (לפחות 6 ס"מ) יצופה בחומר ביטומני נגד רטיבות כולל חיזוק תחתון. כיוון פתיחה ימין-שמאל לפי תכנית.

ראה גיליון מס'

**שם הפרויקט:** מרה"פ שער הנגב

**מקום:** מבנה מועצה אזורית שער הנגב

**המזמין:** מועצה אזורית שער הנגב

**בניהול:** בני שיק

**קנה מידה:** 1 : 50

**אדריכלות:**


SHLOMIT ELHADAD ARCHITECT

BE.BREATHE.PLAN מורן מזרחי | אדריכלות

מורן מזרחי - 054-7701503
moranmizrahi.arch@gmail.com

שלומית אלחדד - 052-5672645
el.shlomit.arch@gmail.com

# רשימת מסגרות

| שלב | | תאריך |
|---|---|---|
| לעיון | ◯ | |
| לאישור | ◯ | |
| למכרז | ● | 24.11.2021 |
| לביצוע | ◯ | |

**מס פריט:** מ (7)

**מיקום:** ממ"מ במרתף + ממ"מ מחודש בקומת קרקע

**מידות:** 8"

**עובי קיר:** 40 ס"מ

1. כיווני הפתיחה של הדלתות והחלונות יתאימו להכניות העבודה
2. כל פרטי הביצוע, הפירזול, והגוונים יאשרו ע"י האדריכל
3. המבצע אחראי לבדיקת המידות והתאמתן לשטח
4. על המבצע לבקר את כל המידות ועל כל טעות או אי התאמה עליו להודיע לאדריכל לפני ביצוע.
5. אין לקבוע גדלים ע"י מדידה בשרטוט

6. רשימה זו כפופה להוראות פרק 12 (עבודות מסגרות פלדה) במפרט המיוחד ובמפרט הכללי

**כמות:** 3

מראה + חתך

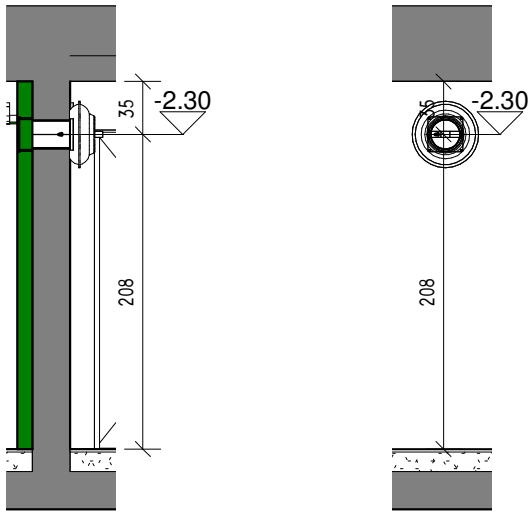


תכנית

תאור

צינור פלדה **ליציאת אויר** כולל מגן רסס בעובי 10 מ"מ
דגם תיקני ע"פ מפרט מאושר ע"י פיקוד העורף
צינור אוורור מפלדה בקוטר 8" - בהתאם לעובי קירות ולפי פרטי הג"א

פירזול

לפי פרט הג"א

גמר

כל חלקי המתכת הגלויים מגולוונים וצבועים ע"פ מפרט
בגוון לבחירת האדריכל
דוגמת צבע תובא לאישור האדריכל לפני ביצוע

זיגוג

הערות

גובה התקנה משתנה לפי תוכנית ממ"מ
תכנון וביצוע לפי פרטי יצרן אשר יוגשו בקנה מידה 1:1 ויאושרו לפני ביצוע ע"י יועץ מיגון ואדריכל

ראה

**שם הפרויקט:** מרה"פ שער הנגב

**מקום:** מבנה מועצה אזורית שער הנגב

**המזמין:** מועצה אזורית שער הנגב

**בניהול:** בני שיק

**קנה מידה:** 1 : 50

**אדריכלות:**


SHLOMIT ELHADAD ARCHITECT

BE.BREATHE.PLAN מורן מזרחי | אדריכלות

שלומית אלחדד - 052-5672645
el.shlomit.arch@gmail.com

מורן מזרחי - 054-7701503
moranmizrahi.arch@gmail.com

# רשימת מסגרות

| שלב | | תאריך |
|---|---|---|
| לעיון | ◯ | |
| לאישור | ◯ | |
| למכרז | ● | 24.11.2021 |
| לביצוע | ◯ | |

**מס פריט:** מ (8

**מיקום:** ממ"מ במרתף

**מידות:** 8"

**עובי קיר:** 40 ס"מ

1. כיווני הפתיחה של הדלתות והחלונות יתאימו להכניות העבודה
2. כל פרטי הביצוע, הפירזול, והגוונים יאשרו ע"י האדריכל
3. המבצע אחראי לבדיקת המידות והתאמתן לשטח
4. על המבצע לבקר את כל המידות ועל כל טעות או אי התאמה עליו להודיע לאדריכל לפני ביצוע.
5. אין לקבוע גדלים ע"י מדידה בשרטוט

6. רשימה זו כפופה להוראות פרק 12 (עבודות מסגרות פלדה) במפרט המיוחד ובמפרט הכללי

**כמות:** 1

מראה + חתך

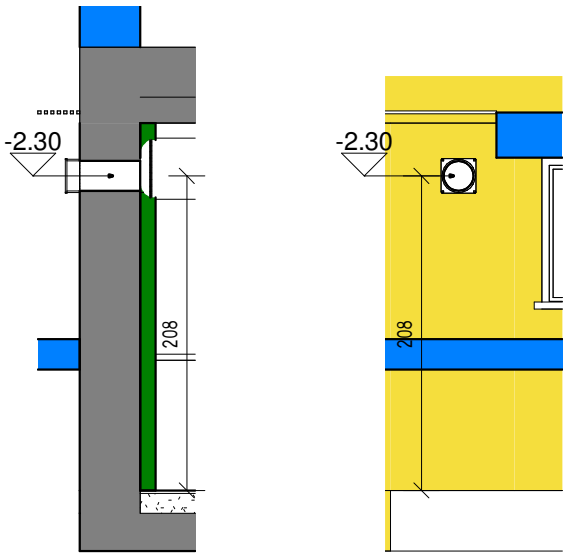


תכנית

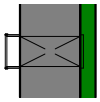

תאור

צינור פלדה **לכניסת אויר**
דגם תיקני ע"פ מפרט מאושר ע"י פיקוד העורף
צינור אוורור מפלדה בקוטר 8" - בהתאם לעובי קירות ולפי פרטי הג"א

פירזול

לפי פרט הג"א

גמר

כל חלקי המתכת הגלויים מגולוונים וצבועים ע"פ מפרט
בגוון לבחירת האדריכל
דוגמת צבע תובא לאישור האדריכל לפני ביצוע

זיגוג

הערות

גובה התקנה משתנה לפי תוכנית ממ"מ
תכנון וביצוע לפי פרטי יצרן אשר יוגשו בקנה מידה 1:1 ויאושרו לפני ביצוע ע"י יועץ מיגון ואדריכל

ראה

**שם הפרויקט:** מרה"פ שער הנגב

**מקום:** מבנה מועצה אזורית שער הנגב

**המזמין:** מועצה אזורית שער הנגב

**בניהול:** בני שיק

**קנה מידה:** 1 : 50


**אדריכלות:**

SHLOMIT ELHADAD ARCHITECT

שלומית אלחדד - 052-5672645
el.shlomit.arch@gmail.com

BE.BREATHE.PLAN
מורן מזרחי | אדריכלות

מורן מזרחי - 054-7701503
moranmizrahi.arch@gmail.com

# רשימת מסגרות

| | | | |
|---|---|---|---|
| **מס פריט:** | מ (9 | **מיקום:** | ממ"מ במרתף + ממ"מ מחודש בקומת קרקע |
| | | **מידות:** | "8 |
| | | **עובי קיר:** | 40 o"מ |

| שלב | | תאריך |
|---|---|---|
| ○ | לעיון | |
| ○ | לאישור | |
| ● | למכרז | 24.11.2021 |
| ○ | לביצוע | |

1. כיווני הפתיחה של הדלתות והחלונות יתאימו להכניות העבודה
2. כל פרטי הביצוע, הפירזול, והגוונים יאשרו ע"י האדריכל
3. המבצע אחראי לבדיקת המידות והתאמתן לשטח
4. על המבצע לבקר את כל המידות ועל כל טעות או אי התאמה עליו להודיע לאדריכל לפני ביצוע.
5. אין לקבוע גדלים ע"י מדידה בשרטוט
6. רשימה זו כפופה להוראות פרק 12 (עבודות מסגרות פלדה) במפרט המיוחד ובמפרט הכללי

**כמות:** 2

מראה + חתך

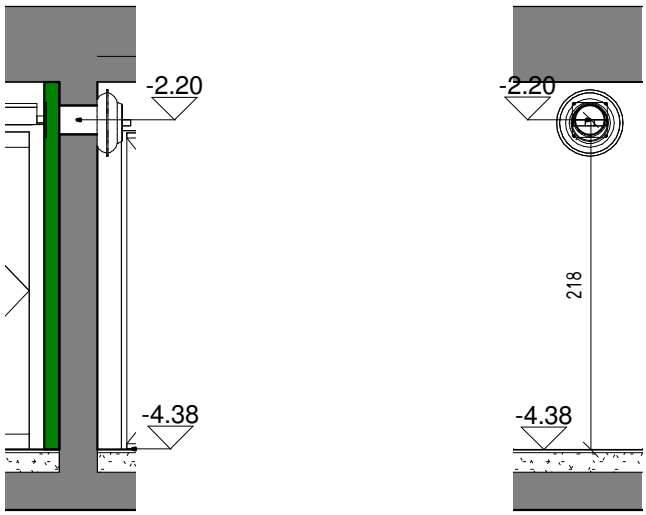


תכנית

תאור

צינור פלדה **לאוורור ולמעבר צנרת מיזוג אויר**
דגם תיקני ע"פ מפרט מאושר ע"י פיקוד העורף
צינור אוורור מפלדה בקוטר 8" - בהתאם לעובי קירות ולפי פרטי הג"א

פירזול

לפי פרט הג"א

גמר

כל חלקי המתכת הגלויים מגולוונים וצבועים ע"פ מפרט
בגוון לבחירת האדריכל
דוגמת צבע תובא לאישור האדריכל לפני ביצוע

זיגוג

הערות

גובה התקנה משתנה לפי תוכנית ממ"מ
תכנון וביצוע לפי פרטי יצרן אשר יוגשו בקנה מידה 1:1 ויאושרו לפני ביצוע ע"י יועץ מיגון ואדריכל

ראה

**שם הפרויקט:** **מרה"פ שער הנגב**

**מקום:** **מבנה מועצה אזורית שער הנגב**

**המזמין:** מועצה אזורית שער הנגב

**בניהול:** בני שיק

**קנה מידה:** **1 : 50**

**אדריכלות:**


SHLOMIT ELHADAD ARCHITECT
שלומית אלחדד - 052-5672645
el.shlomit.arch@gmail.com

BE.BREATHE.PLAN
מורן מזרחי | אדריכלות
מורן מזרחי - 054-7701503
moranmizrahi.arch@gmail.com

# רשימת מסגרות

| שלב | | תאריך |
|---|---|---|
| לעיון | ◯ | |
| לאישור | ◯ | |
| למכרז | ● | 24.11.2021 |
| לביצוע | ◯ | |

**מס פריט:** מ (10

**מיקום:** קומת קרקע חזית מזרחית

**מידות:** 33/103

**עובי קיר:** 40 ס"מ

1. כיווני הפתיחה של הדלתות והחלונות יתאימו להכניות העבודה
2. כל פרטי הביצוע, הפירזול, והגונים יאשרו ע"י האדריכל
3. המבצע אחראי לבדיקת המידות והתאמתן לשטח
4. על המבצע לבקר את כל המידות ועל כל טעות או אי התאמה עליו להודיע לאדריכל לפני ביצוע.
5. אין לקבוע גדלים ע"י מדידה בשרטוט

מראה + חתך

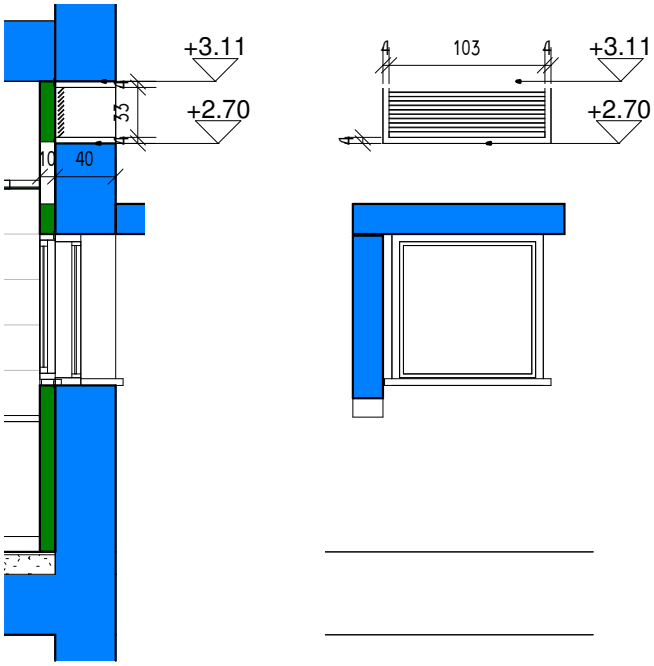


תכנית

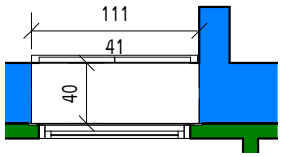


| | |
|---|---|
| תאור | תריס רפפה קבוע לאויר צח נגד גשם גובה 30 ס"מ רוחב 100 ס"מ<br>33X103פתח<br>תוצרת חברת מטלפרס או שווה ערך באישור אדריכלית |
| פירזול | לפי בחירת אדריכלית |
| גמר | צבע בתנור, גוון לפי בחירת אדריכלית |
| זיגוג | |
| הערות | כולל מסגרת היקפית ברוחב 4 ס"מ<br>כולל פתיחה מקומית בקיר גבס היקפי |
| ראה | פרט מס' 8 בחוברת פרטים |

6. רשימה זו כפופה להוראות פרק 12 (עבודות מסגרות פלדה) במפרט המיוחד ובמפרט הכללי

**כמות:** 1

**שם הפרויקט:** מרה"פ שער הנגב

**מקום:** מבנה מועצה אזורית שער הנגב

**המזמין:** מועצה אזורית שער הנגב

**בניהול:** בני שיק

**קנה מידה:** 1 : 50

**אדריכלות:**


SHLOMIT ELHADAD ARCHITECT

שלומית אלחדד - 052-5672645
el.shlomit.arch@gmail.com

BE.BREATHE.PLAN מורן מזרחי | אדריכלות

מורן מזרחי - 054-7701503
moranmizrahi.arch@gmail.com

# רשימת מסגרות

| שלב | | תאריך |
|---|---|---|
| לעיון | ◯ | |
| לאישור | ◯ | |
| למכרז | ● | 24.11.2021 |
| לביצוע | ◯ | |

**מיקום:** קומת קרקע - מסדרון

**מידות:** 160/200/50

**עובי קיר:**

**מס פריט:** מ (11

1. כיווני הפתיחה של הדלתות והחלונות יתאימו להכניות העבודה
2. כל פרטי הביצוע, הפירזול, והגונים יאשרו ע"י האדריכל
3. המבצע אחראי לבדיקת המידות והתאמתן לשטח
4. על המבצע לבקר את כל המידות ועל כל טעות או אי התאמה עליו להודיע לאדריכל לפני ביצוע.
5. אין לקבוע גדלים ע"י מדידה בשרטוט

6. רשימה זו כפופה להוראות פרק 12 (עבודות מסגרות פלדה) במפרט המיוחד ובמפרט הכללי

**כמות:** 1

מראה + חתך

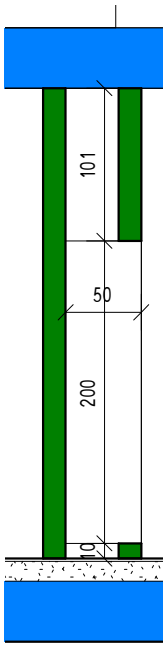


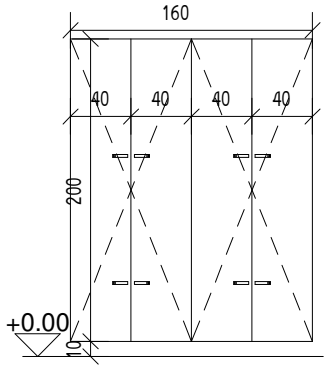


תכנית

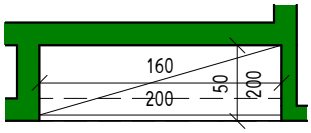


| | |
|---|---|
| תאור | ארון דגם 2 זוגות דו כנפית לפתיחה רגילה תלויות על 3 צירי צד תוצרת חברת "שהרבני" או ש.ע כנפיים ומשקוף - פח מכופף מגלוון בעובי 1.5 מ"מ |
| פירזול | כל הפרזול מגלוון |
| גמר | משקוף - צבוע ב"איתן" כולל צבע יסוד, בגוון לפי בחירת האדריכל.<br>כנף - צבועה בתנור, בגוון לפי בחירת האדריכל |
| זיגוג | |
| הערות | ראה דרישות יצרן<br>בגובה 10 ס"מ מהרצפה |
| ראה | |

**שם הפרויקט:** מרה"פ שער הנגב

**מקום:** מבנה מועצה אזורית שער הנגב

**המזמין:** מועצה אזורית שער הנגב

**בניהול:** בני שיק

**קנה מידה:** 1 : 50

**אדריכלות:**


SHLOMIT ELHADAD ARCHITECT

BE.BREATHE.PLAN מורן מזרחי | אדריכלות

שלומית אלחדד - 052-5672645
el.shlomit.arch@gmail.com

מורן מזרחי - 054-7701503
moranmizrahi.arch@gmail.com

# רשימת מסגרות

| שלב | | תאריך |
|---|---|---|
| לעיון | ◯ | |
| לאישור | ◯ | |
| למכרז | ● | 24.11.2021 |
| לביצוע | ◯ | |

**מס פריט:** מ (12

**מיקום:** קומת מרתף - מבואה

**מידות:** 120/200/45

**עובי קיר:**

1. כיווני הפתיחה של הדלתות והחלונות יתאימו להכניות העבודה
2. כל פרטי הביצוע, הפירזול, והגונים יאשרו ע"י האדריכל
3. המבצע אחראי לבדיקת המידות והתאמתן לשטח
4. על המבצע לבקר את כל המידות ועל כל טעות או אי התאמה עליו להודיע לאדריכל לפני ביצוע.
5. אין לקבוע גדלים ע"י מדידה בשרטוט
6. רשימה זו כפופה להוראות פרק 12 (עבודות מסגרות פלדה) במפרט המיוחד ובמפרט הכללי

**כמות:** 1

מראה + חתך

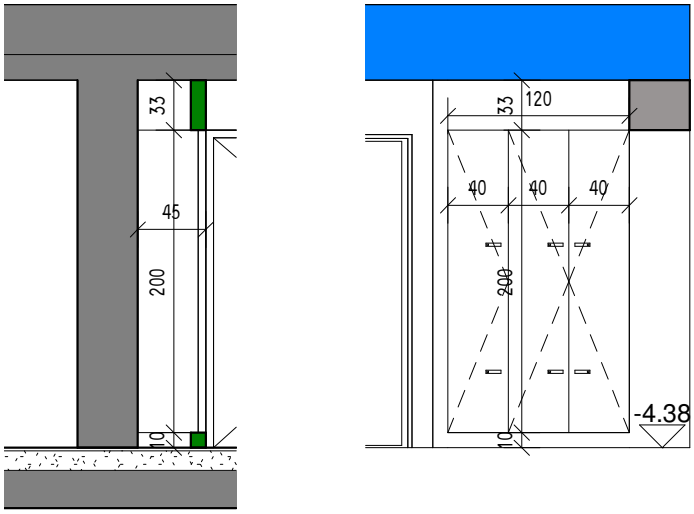


תכנית

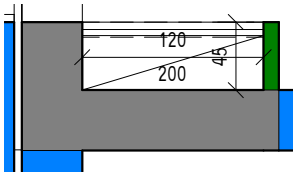


| | |
|---|---|
| תאור | ארון דגם 2 זוגות דו כנפית לפתיחה רגילה תלויות על 3 צירי צד תוצרת חברת "שהרבני" או ש.ע כנפיים ומשקוף - פח מכופף מגלוון בעובי 1.5 מ"מ |
| פירזול | כל הפרזול מגלוון |
| גמר | משקוף - צבוע ב"איתן" כולל צבע יסוד, בגוון לפי בחירת האדריכל.<br>כנף - צבועה בתנור, בגוון לפי בחירת האדריכל |
| זיגוג | |
| הערות | ראה דרישות יצרן<br>בגובה 10 ס"מ מהרצפה |
| ראה גיליון מס' | |

**שם הפרויקט:** מרה"פ שער הנגב

**מקום:** מבנה מועצה אזורית שער הנגב

**המזמין:** מועצה אזורית שער הנגב

**בניהול:** בני שיק

**קנה מידה:** 1 : 50

**אדריכלות:**


SHLOMIT ELHADAD ARCHITECT

BE.BREATHE.PLAN מורן מזרחי | אדריכלות

שלומית אלחדד - 052-5672645
el.shlomit.arch@gmail.com

מורן מזרחי - 054-7701503
moranmizrahi.arch@gmail.com

# רשימת מסגרות

| | |
|---|---|
| **מס פריט:** | מ (13) |
| **מיקום:** | מקומת קרקע לגג עליון |
| **מידות:** | |
| **עובי קיר:** | |

| שלב | | תאריך |
|---|---|---|
| לעיון | ○ | |
| לאישור | ○ | |
| למכרז | ● | 24.11.2021 |
| לביצוע | ○ | |

1. כיווני הפתיחה של הדלתות והחלונות יתאימו להכניות העבודה
2. כל פרטי הביצוע, הפירזול, והגונים יאשרו ע"י האדריכל
3. המבצע אחראי לבדיקת המידות והתאמתן לשטח
4. על המבצע לבקר את כל המידות ועל כל טעות או אי התאמה עליו להודיע לאדריכל לפני ביצוע.
5. אין לקבוע גדלים ע"י מדידה בשרטוט
6. רשימה זו כפופה להוראות פרק 12 (עבודות מסגרות פלדה) במפרט המיוחד ובמפרט הכללי

**כמות:** 1

מראה + חתך

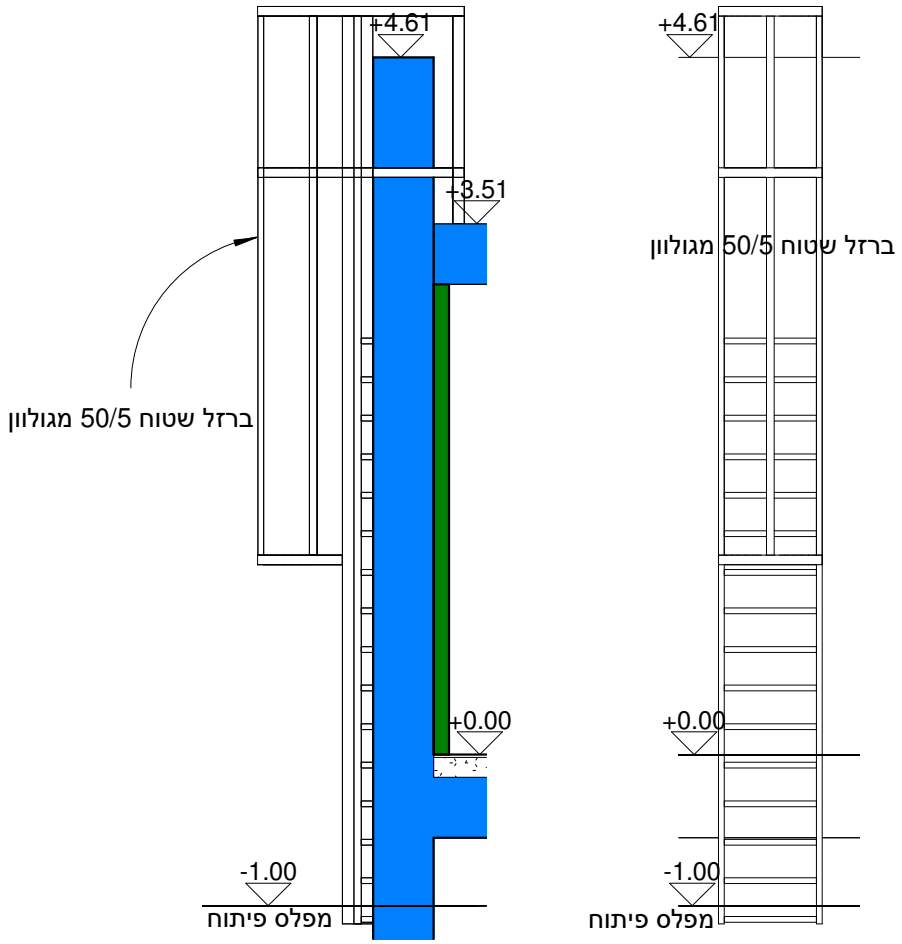


| | |
|---|---|
| תאור | סולם עליה לגג |
| פירזול | כל הפרזול מגלוון |
| גמר | כל חלקי המתכת הגלויים מגולוונים וצבועים ע"פ מפרט צבע בתנור |
| הערות | ראה דרישות יצרן |
| ראה | |

**שם הפרויקט:** **מרה"פ שער הנגב**

**מקום:** **מבנה מועצה אזורית שער הנגב**

**המזמין:** מועצה אזורית שער הנגב

**בניהול:** בני שיק

**קנה מידה:** **1 : 50**

**אדריכלות:**

SHLOMIT ELHADAD ARCHITECT

שלומית אלחדד - 052-5672645
el.shlomit.arch@gmail.com

BE.BREATHE.PLAN
מורן מזרחי | אדריכלות

מורן מזרחי - 054-7701503
moranmizrahi.arch@gmail.com

# רשימת מסגרות

| שלב | | תאריך |
|---|---|---|
| לעיון | ○ | |
| לאישור | ○ | |
| למכרז | ● | 24.11.2021 |
| לביצוע | ○ | |

**מס פריט:** מ (14)

**מיקום:** מדרגות פנים

**מידות:**

**עובי קיר:**

מראה + חתך

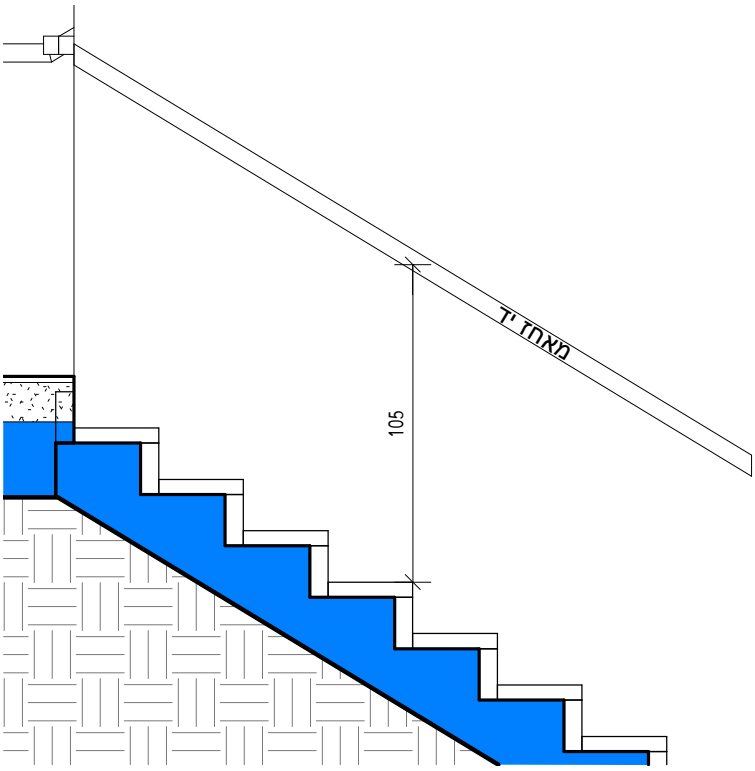


| | |
|---|---|
| תאור | מאחז יד לחדר מדרגות פרופיל 1.5" כולל תומכים מעוגנים בקיר בטון ורוזטות |
| פירזול | כל הפרזול מגלוון |
| גמר | צבע תעשייתי או איתן של טמבור או המרייט גוון לבחירת האדריכל מקטלוג RAL |
| הערות | לפי מפרט יצרן, הכל ע"פ תקן ישראלי |
| ראה | פרט מס' 9 בחוברת פרטים |

1. כיווני הפתיחה של הדלתות והחלונות יתאימו להכניות העבודה
2. כל פרטי הביצוע, הפירזול, והגוונים יאשרו ע"י האדריכל
3. המבצע אחראי לבדיקת המידות והתאמתן לשטח
4. על המבצע לבקר את כל המידות ועל כל טעות או אי התאמה עליו להודיע לאדריכל לפני ביצוע.
5. אין לקבוע גדלים ע"י מדידה בשרטוט
6. רשימה זו כפופה להוראות פרק 12 (עבודות מסגרות פלדה) במפרט המיוחד ובמפרט הכללי

**כמות:** 24 מ"א

**שם הפרויקט:** מרה"פ שער הנגב

**מקום:** מבנה מועצה אזורית שער הנגב

**המזמין:** מועצה אזורית שער הנגב

**בניהול:** בני שיק

**קנה מידה:** 1 : 25

**אדריכלות:**


SHLOMIT ELHADAD ARCHITECT

שלומית אלחדד - 052-5672645
el.shlomit.arch@gmail.com

BE.BREATHE.PLAN מורן מזרחי | אדריכלות

מורן מזרחי - 054-7701503
moranmizrahi.arch@gmail.com

# רשימת מסגרות

| שלב | | תאריך |
|---|---|---|
| לעיון | ○ | |
| לאישור | ○ | |
| למכרז | ● | 24.11.2021 |
| לביצוע | ○ | |

**מס פריט:** מ (15

**מיקום:** מסדרון קומת קרקע - כניסה לחדר תקשורת

**מידות:** 95/210

**עובי קיר:** 15 ס"מ

1. כיווני הפתיחה של הדלתות והחלונות יתאימו להכניות העבודה
2. כל פרטי הביצוע, הפירזול, והגוונים יאשרו ע"י האדריכל
3. המבצע אחראי לבדיקת המידות והתאמתן לשטח
4. על המבצע לבקר את כל המידות ועל כל טעות או אי התאמה עליו להודיע לאדריכל לפני ביצוע.
5. אין לקבוע גדלים ע"י מדידה בשרטוט
6. רשימה זו כפופה להוראות פרק 12 (עבודות מסגרות פלדה) במפרט המיוחד ובמפרט הכללי

**כמות:** 1

מראה + חתך

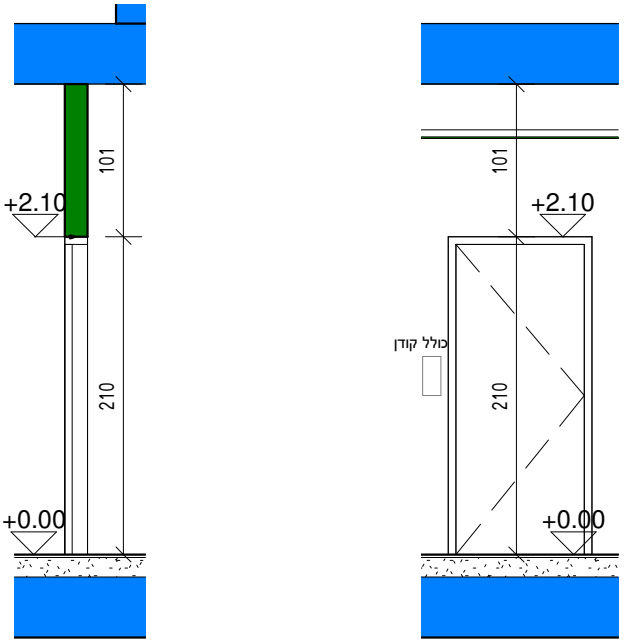


תכנית

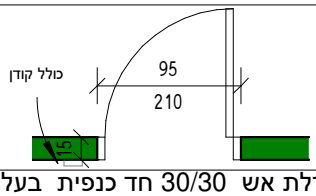


| | |
|---|---|
| תאור | דלת אש 30/30 חד כנפית בעלת עמידות אש ל - 30 דקות בידוד ו 30 דקות כשל תחילי<br>יציבות ע"פ תקן ישראל 1212 והנחיות יועץ בטיחות<br>משקוף פח פלדה מגולוון ומכופף בעובי 2 מ"מ מותאם לעובי הקיר כולל החיפוי<br>כנף שני פחי 1.5 מ"מ בינהם צמר סלעים עם תיקוני צבע עשיר אבץ בריתוכים |
| פירזול | שלושה צירי פרפר, ידית בהלה, ידיות+רוזטה,<br>מחזיר שמן - הכל לפי מפרט יצרן ובהתאם למפרט מסגרות |
| גמר | צבע תעשייתי או איתן של טמבור או המרייט, גוון לבחירת האדריכל מקטלוג ר.א.ל |
| זיגוג | |
| הערות | כולל קודן כניסה, כולל מעצור צפתי וסוגר דלת הידראולי<br>פרוט משלים של הפריט - ראה במפרט המהווה חלק בילתי נפרד מרשימת המסגרות<br>כיוון פתיחה ימין-שמאל לפי תכנית |
| ראה | |

**שם הפרויקט:** מרה"פ שער הנגב

**מקום:** מבנה מועצה אזורית שער הנגב

**המזמין:** מועצה אזורית שער הנגב

**בניהול:** בני שיק

**קנה מידה:** 1 : 50

**אדריכלות:**


SHLOMIT ELHADAD ARCHITECT

שלומית אלחדד - 052-5672645
el.shlomit.arch@gmail.com

BE.BREATHE.PLAN מורן מזרחי | אדריכלות

מורן מזרחי - 054-7701503
moranmizrahi.arch@gmail.com

# רשימת מסגרות

| שלב | | תאריך |
|---|---|---|
| לעיון | ○ | |
| לאישור | ○ | |
| למכרז | ● | 24.11.2021 |
| לביצוע | ○ | |

**מיקום:** קומת קרקע - מסדרון

**מידות:** 80/200/30

**עובי קיר:**

**מס פריט:** מ (16

1. כיווני הפתיחה של הדלתות והחלונות יתאימו להכניות העבודה
2. כל פרטי הביצוע, הפירזול, והגוונים יאשרו ע"י האדריכל
3. המבצע אחראי לבדיקת המידות והתאמתן לשטח
4. על המבצע לבקר את כל המידות ועל כל טעות או אי התאמה עליו להודיע לאדריכל לפני ביצוע.
5. אין לקבוע גדלים ע"י מדידה בשרטוט
6. רשימה זו כפופה להוראות פרק 12 (עבודות מסגרות פלדה) במפרט המיוחד ובמפרט הכללי

**כמות:** 1

מראה + חתך

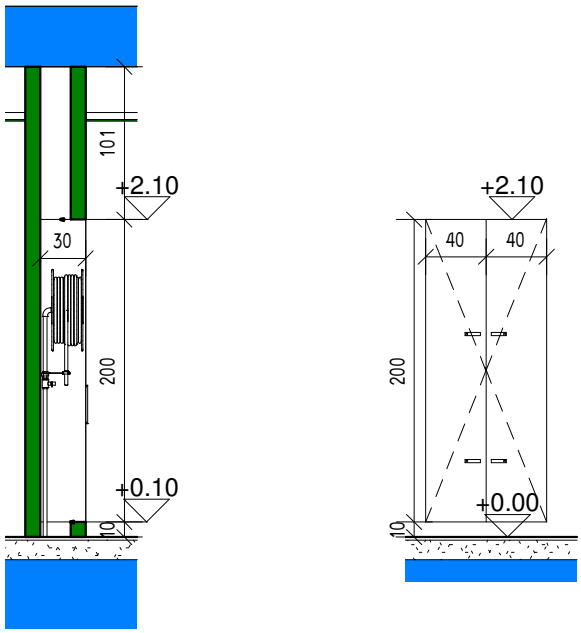


תכנית

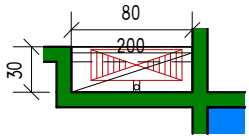


| | |
|---|---|
| תאור | ארון דגם 2 זוגות דו כנפית לפתיחה רגילה תלויות על 3 צירי צד תוצרת חברת "שהרבני" או ש.ע כנפיים ומשקוף - פח מכופף מגולוון בעובי 1.5 מ"מ |
| פירזול | כל הפרזול מגלוון |
| גמר | משקוף - צבוע ב"איתן" כולל צבע יסוד, בגוון לפי בחירת האדריכל.<br>כנף - צבועה בתנור, בגוון לפי בחירת האדריכל |
| זיגוג | |
| הערות | ראה דרישות יצרן<br>בגובה 10 ס"מ מהרצפה |
| ראה | |

**שם הפרויקט:** מרה"פ שער הנגב

**מקום:** מבנה מועצה אזורית שער הנגב

**המזמין:** מועצה אזורית שער הנגב

**בניהול:** בני שיק

**קנה מידה:** 1 : 50

**אדריכלות:**


SHLOMIT ELHADAD ARCHITECT

BE.BREATHE.PLAN מורן מזרחי | אדריכלות

שלומית אלחדד - 052-5672645
el.shlomit.arch@gmail.com

מורן מזרחי - 054-7701503
moranmizrahi.arch@gmail.com

# רשימת מסגרות

| שלב | | תאריך |
|---|---|---|
| לעיון | ◯ | |
| לאישור | ◯ | |
| למכרז | ● | 24.11.2021 |
| לביצוע | ◯ | |

**מס פריט:** מ (17

**מיקום:** פיר מעלית - גג עליון

**מידות:** 30/100

**עובי קיר:** 40 ס"מ

מראה + חתך

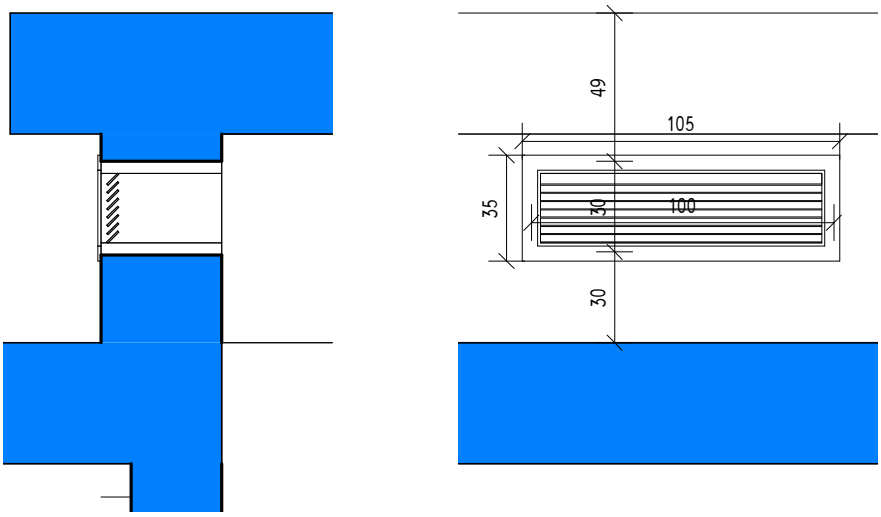


| | |
|---|---|
| תאור | תריס רפפה קבוע לשחרור עשן נגד גשם גובה 30 ס"מ רוחב 100 ס"מ<br>35X103 פתח<br>תוצרת חברת מטלפרס או שווה ערך באישור אדריכלית |
| פירזול | לפי בחירת אדריכלית |
| גמר | צבע בתנור, גוון לפי בחירת אדריכלית |
| הערות | כולל מסגרת היקפית ברוחב 4 ס"מ |
| ראה | פרט מס' 8 בחוברת פרטים |

1. כיווני הפתיחה של הדלתות והחלונות יתאימו להכניות העבודה
2. כל פרטי הביצוע, הפירזול, והגוונים יאשרו ע"י האדריכל
3. המבצע אחראי לבדיקת המידות והתאמתן לשטח
4. על המבצע לבקר את כל המידות ועל כל טעות או אי התאמה עליו להודיע לאדריכל לפני ביצוע.
5. אין לקבוע גדלים ע"י מדידה בשרטוט
6. רשימה זו כפופה להוראות פרק 12 (עבודות מסגרות פלדה) במפרט המיוחד ובמפרט הכללי

**כמות:** 1

**שם הפרויקט:** מרה"פ שער הנגב

**מקום:** מבנה מועצה אזורית שער הנגב

**המזמין:** מועצה אזורית שער הנגב

**בניהול:** בני שיק

**קנה מידה:** 1 : 25

**אדריכלות:**


SHLOMIT ELHADAD ARCHITECT

שלומית אלחדד - 052-5672645
el.shlomit.arch@gmail.com

BE.BREATHE.PLAN מורן מזרחי | אדריכלות

מורן מזרחי - 054-7701503
moranmizrahi.arch@gmail.com

# רשימת מסגרות

| שלב | | תאריך |
|---|---|---|
| לעיון | ◯ | |
| לאישור | ◯ | |
| למכרז | ● | 24.11.2021 |
| לביצוע | ◯ | |

**מיקום:** מרתף - חצר אנגלית

**מידות:** ע"פ תכנית

**עובי קיר:**

**מס פריט:** מ (18)

מראה + חתך

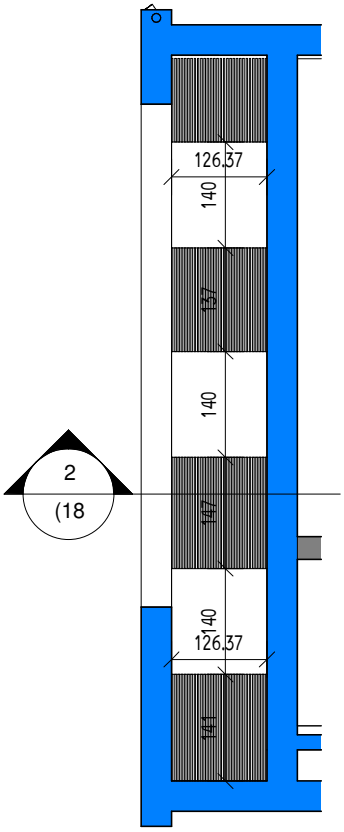


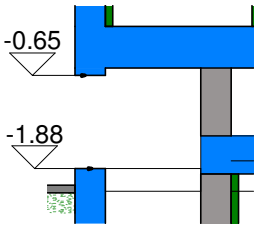


| | |
|---|---|
| תאור | סבכת פלדה מגולוונת |
| פירזול | לפי בחירת אדריכלית |
| גמר | צבע בתנור, גוון לפי בחירת אדריכלית |
| הערות | |
| ראה | |

1. כיווני הפתיחה של הדלתות והחלונות יתאימו להכניות העבודה
2. כל פרטי הביצוע, הפירזול, והגווים יאשרו ע"י האדריכל
3. המבצע אחראי לבדיקת המידות והתאמתן לשטח
4. על המבצע לבקר את כל המידות ועל כל טעות או אי התאמה עליו להודיע לאדריכל לפני ביצוע.
5. אין לקבוע גדלים ע"י מדידה בשרטוט
6. רשימה זו כפופה להוראות פרק 12 (עבודות מסגרות פלדה) במפרט המיוחד ובמפרט הכללי

**כמות:** 1

**שם הפרויקט:** מרה"פ שער הנגב

**מקום:** מבנה מועצה אזורית שער הנגב

**המזמין:** מועצה אזורית שער הנגב

**בניהול:** בני שיק

**קנה מידה:** 1 : 100

**אדריכלות:**


SHLOMIT ELHADAD ARCHITECT

שלומית אלחדד - 052-5672645
el.shlomit.arch@gmail.com

BE.BREATHE.PLAN מורן מזרחי | אדריכלות

מורן מזרחי - 054-7701503
moranmizrahi.arch@gmail.com

# רשימת נגרות

| | | | |
|---|---|---|---|
| **מס פריט:** נ .1. | **מיקום:** חדרים בקומת קרקע + מרתף | שלב | תאריך |
| | **מידות:** 95/210 | לעיון ○ | |
| | **עובי קיר:** קומת קרקע 10 ס"מ/ מרתף 25 ס"מ | לאישור ○ | |
| | | למכרז ● | 24.11.2021 |
| | | לביצוע ○ | |

1. כיווני הפתיחה של הדלתות והחלונות יתאימו להכניות העבודה
2. כל פרטי הביצוע, הפירזול, והגוונים יאשרו ע"י האדריכל
3. המבצע אחראי לבדיקת המידות והתאמתן לשטח
4. על המבצע לבקר את כל המידות ועל כל טעות או אי התאמה עליו להודיע לאדריכל לפני ביצוע.
5. אין לקבוע גדלים ע"י מדידה בשרטוט
6. רשימה זו כפופה להוראות פרק 06 (עבודות נגרות) במפרט המיוחד ובמפרט הכללי.

| | |
|---|---|
| מראה + חתך | 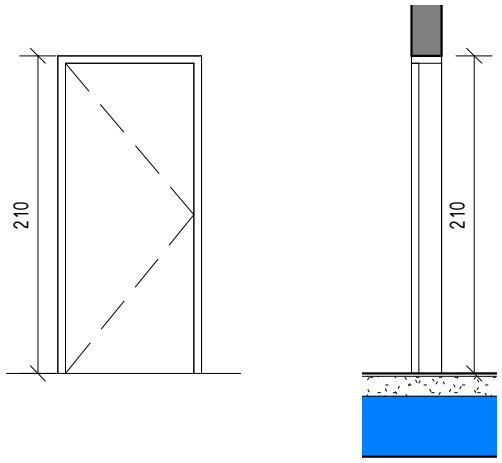  |
| תכנית | 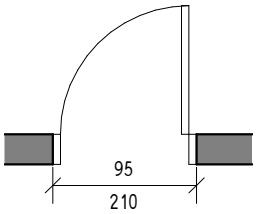  |
| תאור | דלת פנים מעץ, נגרות אומן, חד כנפית פתיחה צירית. מילוי 100% פלקסבורד.<br>משקוף - מפח מגולוון מכופף טיפוס לפי סוג הדלת, מתוצרת חברת "שרהבני" או ש.ע צביעה ידנית, בעובי לפי דרישת היצרן.<br>כולל גלגל האטה ומגן אצבעות, כולל מנעולים למפתח מאסטר. |
| פירזול | 3 צירים לפי מפרט מנעול רגיל עם מפתח שן<br>ידית ניקל מוברש לפתיחה מבפנים החוצה וידית קבועה לכניסה, מחזיר שמן, כולל סטופר קבוע לריצפה<br>הכל מקורי תוצרת החברה המייצרת את הדלת |
| גמר | ציפוי הדלת בפורמייקה משני צדדים בגוון לפי בחירת האדריכל<br>קנט עץ אלון גושני בציפוי לקה שקופה<br>משקוף - גמר צבע בגוון עפ"י בחירת אדריכל |
| זיגוג | |
| הערות | גימור פנים עמיד בפני שחיקה ופגיעות מכניות וקל לניקוי<br>תכנון וביצוע לפי פרטי היצרן אשר יוגשו בק"מ 1:1 ויאושרו לפני ביצוע ע"י האדריכל<br>יש להתאים כל דלת לפי מידות עובי קיר<br>פתיחה נסתרת (כיוון פתיחה ימין-שמאל לפי תכנית) |
| ראה גיליון מס' | |

**כמות:** 7

**שם הפרויקט:** מרה"פ שער הנגב

**מקום:** מבנה מועצה אזורית שער הנגב

**המזמין:** מועצה אזורית שער הנגב

**בניהול:** בני שיק

**קנה מידה:** 1 : 50


**אדריכלות:**

SHLOMIT ELHADAD ARCHITECT

שלומית אלחדד - 052-5672645
el.shlomit.arch@gmail.com

BE.BREATHE.PLAN מורן מזרחי | אדריכלות

מורן מזרחי - 054-7701503
moranmizrahi.arch@gmail.com

# רשימת נגרות

| שלב | | תאריך |
|---|---|---|
| לעיון | ○ | |
| לאישור | ○ | |
| למכרז | ● | 24.11.2021 |
| לביצוע | ○ | |

**מס פריט:** נ / .2.

**מיקום:** קומת קרקע - שרותי ראש המועצה

**מידות:** 85/210

**עובי קיר:** 10 ס"מ

1. כיווני הפתיחה של הדלתות והחלונות יתאימו להכניות העבודה
2. כל פרטי הביצוע, הפירזול, והגוונים יאשרו ע"י האדריכל
3. המבצע אחראי לבדיקת המידות והתאמתן לשטח
4. על המבצע לבקר את כל המידות ועל כל טעות או אי התאמה עליו להודיע לאדריכל לפני ביצוע.
5. אין לקבוע גדלים ע"י מדידה בשרטוט
6. רשימה זו כפופה להוראות פרק 06 (עבודות נגרות) במפרט המיוחד ובמפרט הכללי.

**כמות:** 1

מראה + חתך

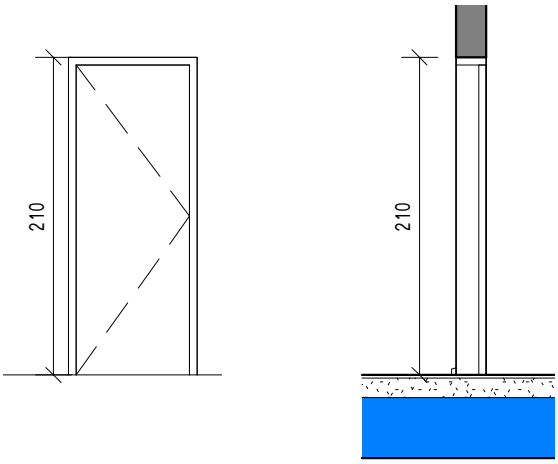


תכנית

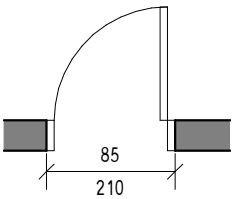


| | |
|---|---|
| תאור | דלת פנים מעץ, נגרות אומן, חד כנפית פפתיחה צירית. מילוי 100% פלקסבורד.<br>משקוף - מפח מגולוון מכופף טיפוס לפי סוג הדלת, מתוצרת חברת "שרהבני" או ש.ע צביעה ידנית, בעובי לפי דרישת היצרן.<br>כולל גלגל האטה ומגן אצבעות, כולל מנעולים למפתח מאסטר. |
| פירזול | 3 צירים לפי מפרט מנעול "תפוס-פנוי"<br>ידית ניקל מוברש לפתיחה מבפנים החוצה וידית קבועה לכניסה, מחזיר שמן, כולל סטופר קבוע לריצפה<br>הכל מקורי תוצרת החברה המייצרת את הדלת |
| גמר | ציפוי הדלת בפורמייקה משני צדדים בגוון לפי בחירת האדריכל<br>קנט עץ אלון גושני בציפוי לקה שקופה<br>משקוף - גמר צבע בגוון עפ"י בחירת אדריכל |
| זיגוג | |
| הערות | גימור פנים עמיד בפני שחיקה ופגיעות מכניות וקל לניקוי<br>תכנון וביצוע לפי פרטי היצרן אשר יוגשו בק"מ 1:1 ויאושרו לפני ביצוע ע"י האדריכל<br>יש להתאים כל דלת לפי מידות עובי קיר<br>פתיחה נסתרת (כיוון פתיחה ימין-שמאל לפי תכנית) |
| ראה גיליון מס' | |

**שם הפרויקט:** מרה"פ שער הנגב

**מקום:** מבנה מועצה אזורית שער הנגב

**המזמין:** מועצה אזורית שער הנגב

**בניהול:** בני שיק

**קנה מידה:** 1 : 50


**אדריכלות:**

SHLOMIT ELHADAD ARCHITECT

שלומית אלחדד - 052-5672645
el.shlomit.arch@gmail.com

BE.BREATHE.PLAN מורן מזרחי | אדריכלות

מורן מזרחי - 054-7701503
moranmizrahi.arch@gmail.com

# רשימת נגרות

| שלב | | תאריך |
|---|---|---|
| לעיון | ○ | |
| לאישור | ○ | |
| למכרז | ● | 24.11.2021 |
| לביצוע | ○ | |

**מס פריט:** נ / .3.

**מיקום:** קומת מרתף - שרותים

**מידות:** 85/210

**עובי קיר:** 10 ס"מ

1. כיווני הפתיחה של הדלתות והחלונות יתאימו להכניות העבודה
2. כל פרטי הביצוע, הפירזול, והגוונים יאשרו ע"י האדריכל
3. המבצע אחראי לבדיקת המידות והתאמתן לשטח
4. על המבצע לבקר את כל המידות ועל כל טעות או אי התאמה עליו להודיע לאדריכל לפני ביצוע.
5. אין לקבוע גדלים ע"י מדידה בשרטוט
6. רשימה זו כפופה להוראות פרק 06 (עבודות נגרות) במפרט המיוחד ובמפרט הכללי.

**כמות:** 1

מראה + חתך

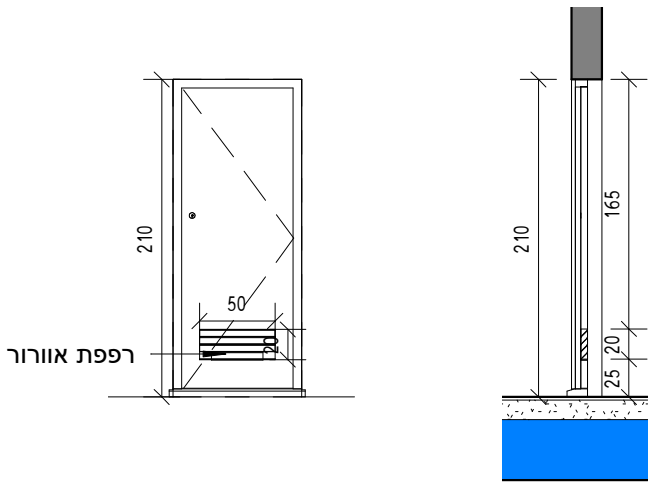


תכנית

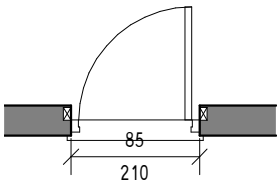


| | |
|---|---|
| תאור | דלת פנים מעץ, נגרות אומן, חד כנפית פפתיחה צירית. מילוי 100% פלקסבורד.<br>משקוף - מפח מגולוון מכופף טיפוס לפי סוג הדלת, מתוצרת חברת "שרהבני" או ש.ע צביעה ידנית, בעובי לפי דרישת היצרן.<br>כולל גלגל האטה ומגן אצבעות, כולל רפפת אוורור 20/50, כולל מנעולים למפתח מאסטר. |
| פירזול | 3 צירים לפי מפרט מנעול רגיל עם מפתח שן<br>ידית ניקל מוברש לפתיחה מבפנים החוצה וידית קבועה לכניסה, מחזיר שמן, כולל סטופר קבוע לריצפה<br>הכל מקורי תוצרת החברה המייצרת את הדלת |
| גמר | ציפוי הדלת בפורמייקה משני צדדים בגוון לפי בחירת האדריכל<br>קנט עץ אלון גושני בציפוי לקה שקופה<br>משקוף - גמר צבע בגוון עפ"י בחירת אדריכל |
| זיגוג | |
| הערות | גימור פנים עמיד בפני שחיקה ופגיעות מכניות וקל לניקוי<br>תכנון וביצוע לפי פרטי היצרן אשר יוגשו בק"מ 1:1 ויאושרו לפני ביצוע ע"י האדריכל<br>יש להתאים כל דלת לפי מידות עובי קיר<br>פתיחה נסתרת (כיוון פתיחה ימין-שמאל לפי תכנית) |
| ראה גיליון מס' | |

**שם הפרויקט:** מרה"פ שער הנגב

**מקום:** מבנה מועצה אזורית שער הנגב

**המזמין:** מועצה אזורית שער הנגב

**בניהול:** בני שיק

**קנה מידה:** 1 : 50

**אדריכלות:**


SHLOMIT ELHADAD ARCHITECT

BE.BREATHE.PLAN מורן מזרחי | אדריכלות

שלומית אלחדד - 052-5672645
el.shlomit.arch@gmail.com

מורן מזרחי - 054-7701503
moranmizrahi.arch@gmail.com

# רשימת נגרות

| שלב | | תאריך |
|---|---|---|
| לעיון | ○ | |
| לאישור | ○ | |
| למכרז | ● | 24.11.2021 |
| לביצוע | ○ | |

**מס פריט:** נ / .4.

**מיקום:** קומת מרתף - שרותים

**מידות:** 70/210

**עובי קיר:** מותאם למחיצות טרספה

1. כיווני הפתיחה של הדלתות והחלונות יתאימו להכניות העבודה
2. כל פרטי הביצוע, הפירזול, והגוונים יאשרו ע"י האדריכל
3. המבצע אחראי לבדיקת המידות והתאמתן לשטח
4. על המבצע לבקר את כל המידות ועל כל טעות או אי התאמה עליו להודיע לאדריכל לפני ביצוע.
5. אין לקבוע גדלים ע"י מדידה בשרטוט
6. רשימה זו כפופה להוראות פרק 06 (עבודות נגרות) במפרט המיוחד ובמפרט הכללי.

**כמות:** 4

מראה + חתך

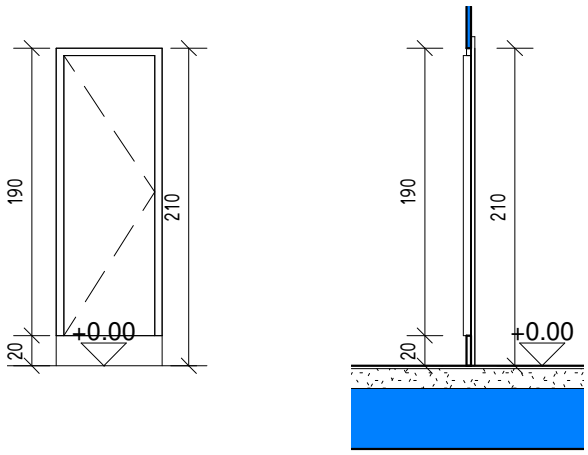


תכנית

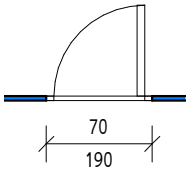


| | |
|---|---|
| תאור | דלת חד כנפית מסוג HPL טרספה, מוגבהת 20 ס"מ מהריצפה, פתיחה כלפי פנים.<br>תוצרת "אמבין" - מינרב תעשיות בע"מ או שו"ע.<br>מגן מאצבעות אינטגרלי מגומי למניעת תפיסת אצבעות (חברת נורמבאו או שו"ע)<br>מנעול "תפוס-פנוי" הניתן לפתיחה גם מבחוץ בשעת חירום. |
| פירזול | ע"פ דרישות יצרן |
| גמר | גוונים יקבעו ע"י האדריכל |
| זיגוג | |
| הערות | גימור פנים עמיד בפני שחיקה ופגיעות מכניות וקל לניקוי<br>יש לאמת את המידות ע"י מדידה מדויקת בשטח<br>תכנון וביצוע לפי פרטי היצרן אשר יוגשו בק"מ 1:1 ויאושרו לפני ביצוע ע"י האדריכל |
| ראה גיליון מס' | |

**שם הפרויקט:** מרה"פ שער הנגב

**מקום:** מבנה מועצה אזורית שער הנגב

**המזמין:** מועצה אזורית שער הנגב

**בניהול:** בני שיק

**קנה מידה:** 1 : 50


**אדריכלות:**

SHLOMIT ELHADAD ARCHITECT

שלומית אלחדד - 052-5672645
el.shlomit.arch@gmail.com

BE.BREATHE.PLAN מורן מזרחי | אדריכלות

מורן מזרחי - 054-7701503
moranmizrahi.arch@gmail.com

# רשימת נגרות

| שלב | | תאריך |
|---|---|---|
| לעיון | ○ | |
| לאישור | ○ | |
| למכרז | ● | 24.11.2021 |
| לביצוע | ○ | |

**מס פריט:** נ / .5

**מיקום:** קומת קרקע - תא שירותים נכים

**מידות:** 90/210 ע"פ תקן

**עובי קיר:** 10 ס"מ קיר גבס

1. כיווני הפתיחה של הדלתות והחלונות יתאימו להכניות העבודה
2. כל פרטי הביצוע, הפירזול, והגוונים יאשרו ע"י האדריכל
3. המבצע אחראי לבדיקת המידות והתאמתן לשטח
4. על המבצע לבקר את כל המידות ועל כל טעות או אי התאמה עליו להודיע לאדריכל לפני ביצוע.
5. אין לקבוע גדלים ע"י מדידה בשרטוט
6. רשימה זו כפופה להוראות פרק 06 (עבודות נגרות) במפרט המיוחד ובמפרט הכללי.

**כמות:** 1

**מראה + חתך**

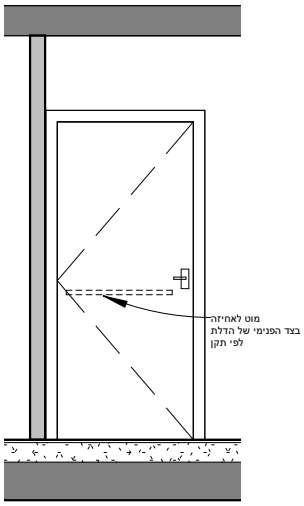


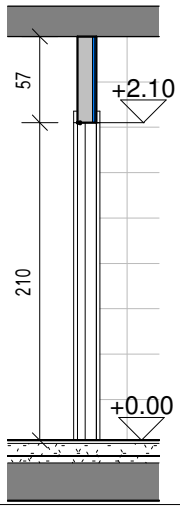


**תכנית**

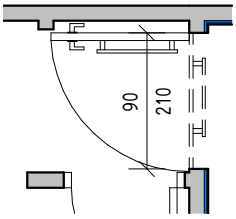


**תאור**

דלת פנים מעץ, נגרות אומן, חד כנפית פתיחה צירית. מילוי 100% פלקסבורד כולל מוט אחיזה בחלקה הפנימי.
משקוף - מפח מגולוון מכופף טיפוס לפי סוג הדלת, מתוצרת חברת "שרהבני" או ש.ע צבוע בתנור בעובי לפי דרישת היצרן.
כולל גלגל האטה ומגן אצבעות .

**פירזול**

3 צירים לפי מפרט מנעול "תפוס-פנוי"
ידית ניקל מוברש לפתיחה מבפנים החוצה וידית קבועה לכניסה, מחזיר שמן, כולל סטופר קבוע לריצפה
הכל מקורי תוצרת החברה המייצרת את הדלת

**גמר**

ציפוי הדלת בפורמייקה משני צדדים בגוון לפי בחירת האדריכל
קנט עץ אלון גושני בציפוי לקה שקופה
משקוף - גמר צבע בגוון עפ"י בחירת אדריכל

**זיגוג**

**הערות**

גימור פנים עמיד בפני שחיקה ופגיעות מכניות וקל לניקוי
תכנון וביצוע לפי פרטי היצרן אשר יוגשו בק"מ 1:1 ויאושרו לפני ביצוע ע"י האדריכל
יש להתאים כל דלת לפי מידות עובי קיר
(כיוון פתיחה ימין-שמאל לפי תכנית)

**ראה גיליון מס'**

**שם הפרויקט:** מרה"פ שער הנגב

**מקום:** מבנה מועצה אזורית שער הנגב

**המזמין:** מועצה אזורית שער הנגב

**בניהול:** בני שיק

**קנה מידה:** 1 : 50


**אדריכלות:**

SHLOMIT ELHADAD ARCHITECT

שלומית אלחדד - 052-5672645
el.shlomit.arch@gmail.com

BE.BREATHE.PLAN מורן מזרחי | אדריכלות

מורן מזרחי - 054-7701503
moranmizrahi.arch@gmail.com

# רשימת נגרות

| שלב | | תאריך |
|---|---|---|
| לעיון | ○ | |
| לאישור | ○ | |
| למכרז | ● | 24.11.2021 |
| לביצוע | ○ | |

**מיקום:** קומת מרתף - מטבחון

**מידות:** 186/60/90

**עובי קיר:**

**מס פריט:** נ .6

1. כיווני הפתיחה של הדלתות והחלונות יתאימו להכניות העבודה לפני ביצוע.
2. כל פרטי הביצוע, הפירזול, והגונים יאשרו ע"י האדריכל
3. המבצע אחראי לבדיקת המידות והתאמתן לשטח
4. על המבצע לבקר את כל המידות ועל כל טעות או אי התאמה עליו להודיע לאדריכל
5. אין לקבוע גדלים ע"י מדידה בשרטוט

**כמות:** 1

6. רשימה זו כפופה להוראות פרק 06 (עבודות נגרות) במפרט המיוחד ובמפרט הכללי.

תכנית

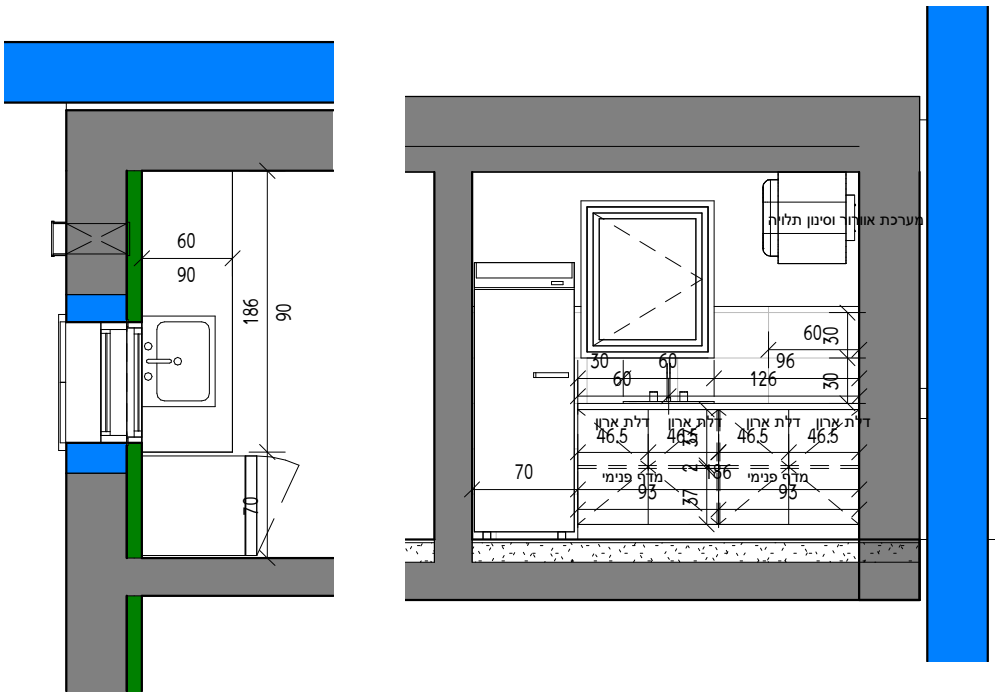


| | |
|---|---|
| תאור | ארונות מטבח עשויים מעץ לבוד בעובי 18 מ"מ מצופה פורמייקה משני צדדים<br>משטח שייש כולל קנטו בגובה 20 ס"מ משייש יצוק, קערת מטבח אינטגרלית יצוקה.<br>ארונות תחתונים כוללים דלת אחת, ארונות כליונים כוללים 3 דלתות, מדפים מחלקים.<br>חיפוי קיר באריחי קרמיקה |
| פירזול | צירים קפיציים, ידיות מתכת לדלתות בגוון לבחירת אדריכלית |
| גמר | משטח שיש יצוק<br>בפנים - פורמייק לבנה בכל חלקי הארון<br>בחוץ פורמיקה בגוון לבחירת אדריכלית |
| זיגוג | יש לאמת את המידות ע"י מדידה מדוייקת בשטח<br>על היצרן להגיש חומר גרפי לאישור אדריכלית |
| הערות | |
| ראה גיליון מס' | |

**שם הפרויקט:** מרה"פ שער הנגב

**מקום:** מבנה מועצה אזורית שער הנגב

**המזמין:** מועצה אזורית שער הנגב

**בניהול:** בני שיק

**קנה מידה:** 1 : 50


**אדריכלות:**

SHLOMIT ELHADAD ARCHITECT

BE.BREATHE.PLAN מורן מזרחי | אדריכלות

מורן מזרחי - 054-7701503
moranmizrahi.arch@gmail.com

שלומית אלחדד - 052-5672645
el.shlomit.arch@gmail.com

# רשימת נגרות

| שלב | | תאריך |
|---|---|---|
| לעיון | ○ | |
| לאישור | ○ | |
| למכרז | ● | 24.11.2021 |
| לביצוע | ○ | |

**מס פריט:** נ .7

**מיקום:** קומת מרתף - מטבחון

**מידות:** 200/60/90

**עובי קיר:**

1. כיווני הפתיחה של הדלתות והחלונות יתאימו להכניות העבודה לפני ביצוע.
2. כל פרטי הביצוע, הפירזול, והגוונים יאשרו ע"י האדריכל
3. המבצע אחראי לבדיקת המידות והתאמתן לשטח
4. על המבצע לבקר את כל המידות ועל כל טעות או אי התאמה עליו להודיע לאדריכל
5. אין לקבוע גדלים ע"י מדידה בשרטוט

6. רשימה זו כפופה להוראות פרק 06 (עבודות נגרות) במפרט המיוחד ובמפרט הכללי.

**כמות:** 1

תכנית

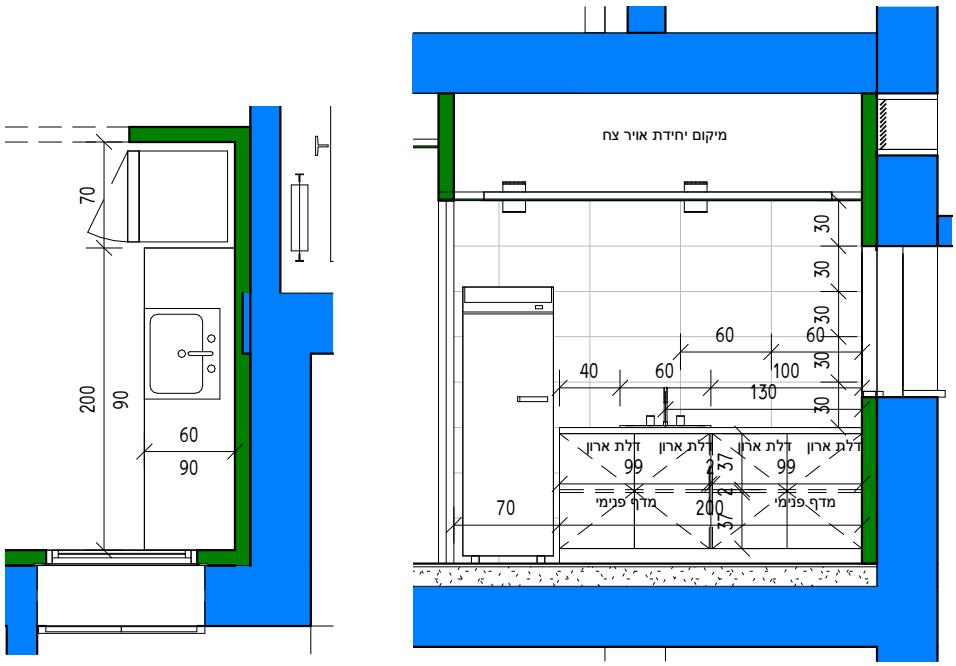


| | |
|---|---|
| תאור | ארונות מטבח עשויים מעץ לבוד בעובי 18 מ"מ מצופה פורמייקה משני צדדים<br>משטח שייש כולל קנטו בגובה 20 ס"מ משייש יצוק, קערת מטבח אינטגרלית יצוקה.<br>ארונות תחתונים כוללים דלת אחת, ארונות כליונים כוללים 3 דלתות, מדפים מחלקים.<br>חיפוי קיר באריחי קרמיקה |
| פירזול | צירים קפיציים, ידיות מתכת לדלתות בגוון לבחירת אדריכלית |
| גמר | משטח שיש יצוק<br>בפנים - פורמייק לבנה בכל חלקי הארון<br>בחוץ פורמיקה בגוון לבחירת אדריכלית |
| זיגוג | יש לאמת את המידות ע"י מדידה מדוייקת בשטח<br>על היצרן להגיש חומר גרפי לאישור אדריכלית |
| הערות | |
| ראה גיליון מס' | |

**שם הפרויקט:** מרה"פ שער הנגב

**מקום:** מבנה מועצה אזורית שער הנגב

**המזמין:** מועצה אזורית שער הנגב

**בניהול:** בני שיק

**קנה מידה:** 1 : 50

**אדריכלות:**


SHLOMIT ELHADAD ARCHITECT

BE.BREATHE.PLAN מורן מזרחי | אדריכלות

שלומית אלחדד - 052-5672645
el.shlomit.arch@gmail.com

מורן מזרחי - 054-7701503
moranmizrahi.arch@gmail.com

# רשימת נגרות

| שלב | | תאריך |
|---|---|---|
| לעיון | ○ | |
| לאישור | ○ | |
| למכרז | ● | 24.11.2021 |
| לביצוע | ○ | |

**מיקום:** קומת מרתף - שרותים

**מידות:** ע"פ תכנית

**עובי קיר:**

**מס פריט:** נ / 8.

תכנית

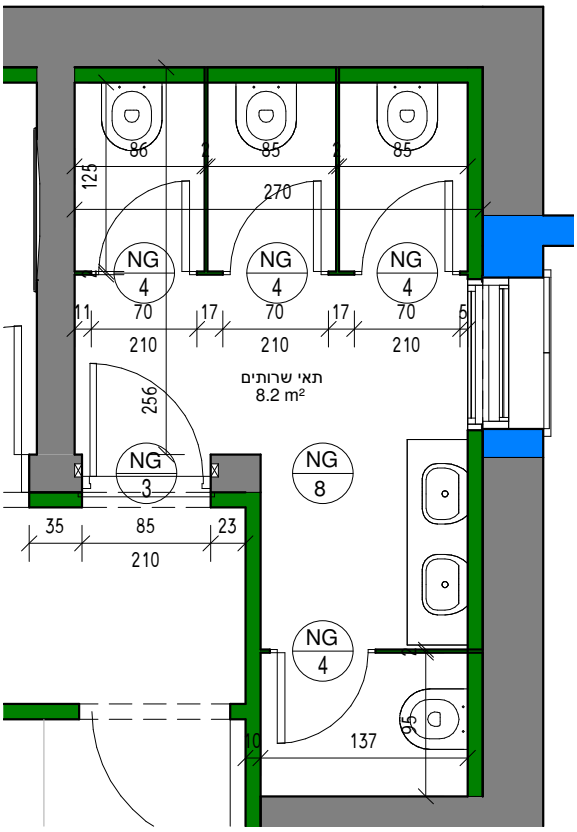


| | |
|---|---|
| תאור | מערכת מחיצות מסוג HPL טרספה, מוגבהת 20 ס"מ מהריצפה, פתיחה כלפי פנים.<br>תוצרת "אמבין" - מינרב תעשיות בע"מ או שו"ע.<br>דגמים סטנדרטיים, גובה מחיצות ההפרדה 185 ס"מ, לא כולל ההגבה מהרצפה. |
| פירזול | ע"פ דרישות יצרן |
| גמר | גוונים יקבעו ע"י האדריכל |
| זיגוג | |
| הערות | על המחיצות לעמוד בדרישות שרותי הכבאות<br>גימור פנים עמיד בפני שחיקה ופגיעות מכניות וקל לניקוי<br>יש לאמת את המידות ע"י מדידה מדויקת בשטח<br>תכנון וביצוע לפי פרטי היצרן אשר יוגשו בק"מ 1:1 ויאושרו לפני ביצוע ע"י האדריכל |
| ראה גיליון מס' | |

1. כיווני הפתיחה של הדלתות והחלונות יתאימו להכניות העבודה
2. כל פרטי הביצוע, הפירזול, והגונים יאשרו ע"י האדריכל
3. המבצע אחראי לבדיקת המידות והתאמתן לשטח
4. על המבצע לבקר את כל המידות ועל כל טעות או אי התאמה עליו להודיע לאדריכל לפני ביצוע.
5. אין לקבוע גדלים ע"י מדידה בשרטוט
6. רשימה זו כפופה להוראות פרק 06 (עבודות נגרות) במפרט המיוחד ובמפרט הכללי.

**כמות:** 1

**שם הפרויקט:** מרה"פ שער הנגב

**מקום:** מבנה מועצה אזורית שער הנגב

**המזמין:** מועצה אזורית שער הנגב

**בניהול:** בני שיק

**קנה מידה:** 1 : 50


**אדריכלות:**

SHLOMIT ELHADAD ARCHITECT

BE.BREATHE.PLAN מורן מזרחי | אדריכלות

שלומית אלחדד - 052-5672645
el.shlomit.arch@gmail.com

מורן מזרחי - 054-7701503
moranmizrahi.arch@gmail.com

# רשימת אלומיניום

| | | | |
|---|---|---|---|
| **מס פריט:** | **מיקום:** | קומת קרקע - בין חדרי מזכירות, בין מנהל למוקד רואה | |
| א 1. | **מידות:** | 100/200 | |
| | **עובי קיר:** | 10 ס"מ | |

| שלב | | תאריך |
|---|---|---|
| ○ | לעיון | |
| ○ | לאישור | |
| ● | למכרז | 24.11.2021 |
| ○ | לביצוע | |

1. כיווני הפתיחה של הדלתות והחלונות יתאימו להכניות העבודה
2. כל פרטי הביצוע, הפירזול, והגוונים יאשרו ע"י האדריכל
3. המבצע אחראי לבדיקת המידות והתאמתן לשטח
4. על המבצע לבקר את כל המידות ועל כל טעות או אי התאמה עליו להודיע לאדריכל לפני ביצוע.
5. אין לקבוע גדלים ע"י מדידה בשרטוט

**כמות:** 2

| | |
|---|---|
| מראה + חתך | 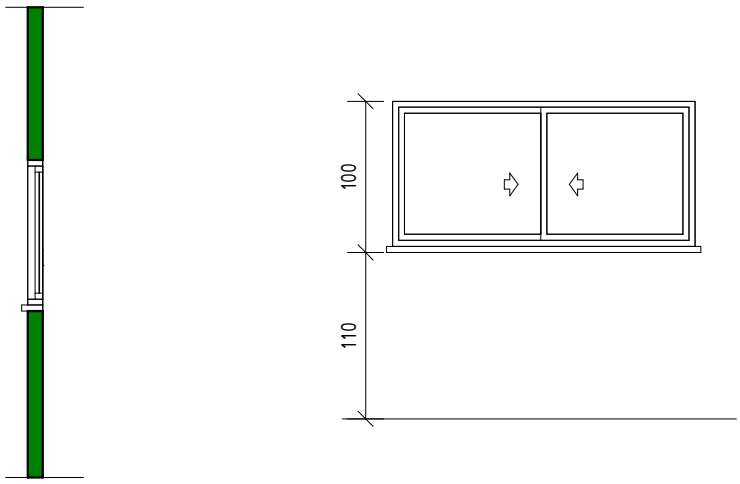  |
| תכנית | 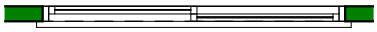 |
| תאור | חלון הזזה כנף על כנף דו כנפי תוצרת קליל אופיס או שווה ערך לאישור אדריכלית<br>משקוף עיוור בהתאם לפרופיל האלומיניום מפח מגלוון בעובי 1.5 ס"מ<br>דוגמת קליל חלון בהוהאוס 7600 או שווה ערך מאושר על ידי אדריכלית |
| פירזול | ידית לפתיחה לפי אביזרים מותאמים<br>ראה הערות תקן |
| גמר | צבע בתנור, גוון לפי בחירת אדריכלית |
| זיגוג | זכוכית מחוסמת לפי תקן |
| הערות | |
| ראה גיליון מס' | |

**אדריכלות:**

BE.BREATHE.PLAN
מורן מזרחי | אדריכלות

SHLOMIT ELHADAD
ARCHITECT

מורן מזרחי - 054-7701503
moranmizrahi.arch@gmail.com

שלומית אלחדד - 052-5672645
el.shlomit.arch@gmail.com

**שם הפרויקט:** **מרה"פ שער הנגב**

**מקום:** **מבנה מועצה אזורית שער הנגב**

**המזמין:** מועצה אזורית שער הנגב

**בניהול:** בני שיק

i-CEPA BE PREPARED, IT'S SIMPLE

**קנה מידה:** **1 : 50**

# רשימת אלומיניום

| שלב | | תאריך |
|---|---|---|
| לעיון | ◯ | |
| לאישור | ◯ | |
| למכרז | ● | 24.11.2021 |
| לביצוע | ◯ | |

**מס פריט:** א 2.

**מיקום:** קומת קרקע - בין תא מבצעים לשולחן מרכזי

**מידות:** 100/300

**עובי קיר:** 10 ס"מ

1. כיווני הפתיחה של הדלתות והחלונות יתאימו להכניות העבודה
2. כל פרטי הביצוע, הפירזול, והגוונים יאשרו ע"י האדריכל
3. המבצע אחראי לבדיקת המידות והתאמתן לשטח
4. על המבצע לבקר את כל המידות ועל כל טעות או אי התאמה עליו להודיע לאדריכל לפני ביצוע.
5. אין לקבוע גדלים ע"י מדידה בשרטוט

מראה + חתך

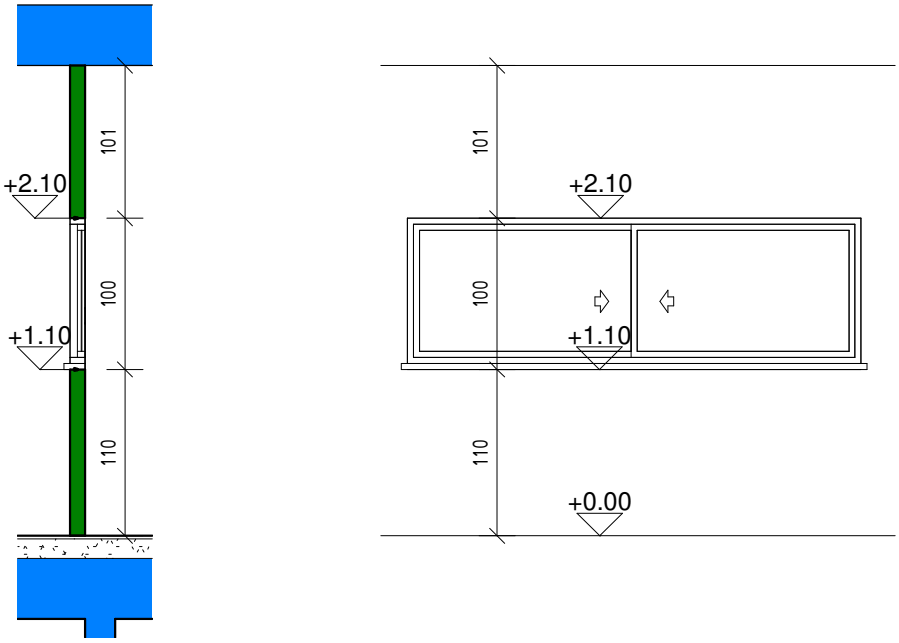


תכנית

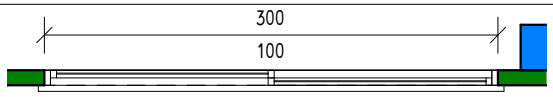


| | |
|---|---|
| תאור | חלון הזזה כנף על כנף דו כנפי תוצרת קליל אופיס או שווה ערך לאישור אדריכלית<br>משקוף עיוור בהתאם לפרופיל האלומיניום מפח מגלוון בעובי 1.5 ס"מ<br>דוגמת קליל חלון בהוהאוס 7600 או שווה ערך מאושר על ידי אדריכלית |
| פירזול | ידית לפתיחה לפי אביזרים מותאמים<br>ראה הערות תקן |
| גמר | צבע בתנור, גוון לפי בחירת אדריכלית |
| זיגוג | זכוכית מחוסמת לפי תקן |
| הערות | |
| ראה גיליון מס' | |

**כמות:** 1

**אדריכלות:**

BE.BREATHE.PLAN
מורן מזרחי | אדריכלות

SHLOMIT ELHADAD
ARCHITECT

מורן מזרחי - 054-7701503
moranmizrahi.arch@gmail.com

שלומית אלחדד - 052-5672645
el.shlomit.arch@gmail.com

**שם הפרויקט:** מרה"פ שער הנגב

**מקום:** מבנה מועצה אזורית שער הנגב

**המזמין:** מועצה אזורית שער הנגב

**בניהול:** בני שיק

i-CEPA BE PREPARED, IT'S SIMPLE

**קנה מידה:** 1 : 50

# רשימת אלומיניום

| | | | |
|---|---|---|---|
| **מס פריט:** | **מיקום:** | דלתות כניסה למשרדים קומת קרקע + קומת מרתף | |
| א 3. | **מידות:** | 100/210 | |
| | **עובי קיר:** | 10 ס"מ או כחלק מקיר מסך | |

| שלב | | תאריך |
|---|---|---|
| לעיון | ○ | |
| לאישור | ○ | |
| למכרז | ● | 24.11.2021 |
| לביצוע | ○ | |

1. כיווני הפתיחה של הדלתות והחלונות יתאימו להכניות העבודה
2. כל פרטי הביצוע, הפירזול, והגוונים יאשרו ע"י האדריכל
3. המבצע אחראי לבדיקת המידות והתאמתן לשטח
4. על המבצע לבקר את כל המידות ועל כל טעות או אי התאמה עליו להודיע לאדריכל לפני ביצוע.
5. אין לקבוע גדלים ע"י מדידה בשרטוט

מראה + חתך

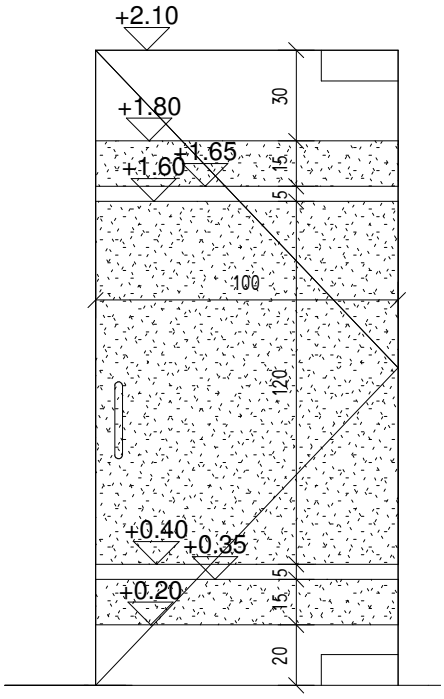


| | |
|---|---|
| תאור | דלת סיקורית - נפתחת על ציר. ללא פרופילים<br>כולל מנעולים למפתח מאסטר. |
| פירזול | חיבורים סמויים, פתיחה נסתרת (כיוון פתיחה ימין-שמאל לפי תכנית)<br>פרטי חיבור: חיבור תחתון בגוון ריצוף חיבור עליון בגוון לבן<br>ע"פ דרישות יצרן |
| גמר | התזה בחול ע"פ מידות |
| זיגוג | זכוכית שקופה כולל התזה בחול ע"פ מידות |
| הערות | גימור פנים עמיד בפני שחיקה ופגיעות מכניות וקל לניקוי<br>יש לאמת את המידות ע"י מדידה מדויקת בשטח<br>תכנון וביצוע לפי פרטי היצרן אשר יוגשו בק"מ 1:1 ויאושרו לפני ביצוע ע"י האדריכל |
| ראה גיליון מס' | 12 |

**כמות:** 11

**שם הפרויקט:** **מרה"פ שער הנגב**

**מקום:** **מבנה מועצה אזורית שער הנגב**

**המזמין:** מועצה אזורית שער הנגב

**בניהול:** בני שיק

**קנה מידה:** **1 : 25**

**אדריכלות:**


SHLOMIT ELHADAD ARCHITECT

BE.BREATHE.PLAN מורן מזרחי | אדריכלות

שלומית אלחדד - 052-5672645
el.shlomit.arch@gmail.com

מורן מזרחי - 054-7701503
moranmizrahi.arch@gmail.com

# רשימת אלומיניום

| שלב | | תאריך |
|---|---|---|
| לעיון | ○ | |
| לאישור | ○ | |
| למכרז | ● | 24.11.2021 |
| לביצוע | ○ | |

**מיקום:**

**מידות:**

**עובי קיר:**

**מס פריט:** א 4.

1. כיווני הפתיחה של הדלתות והחלונות יתאימו להכניות העבודה
2. כל פרטי הביצוע, הפירזול, והגונים יאשרו ע"י האדריכל
3. המבצע אחראי לבדיקת המידות והתאמתן לשטח
4. על המבצע לבקר את כל המידות ועל כל טעות או אי התאמה עליו להודיע לאדריכל לפני ביצוע.
5. אין לקבוע גדלים ע"י מדידה בשרטוט

מראה + חתך

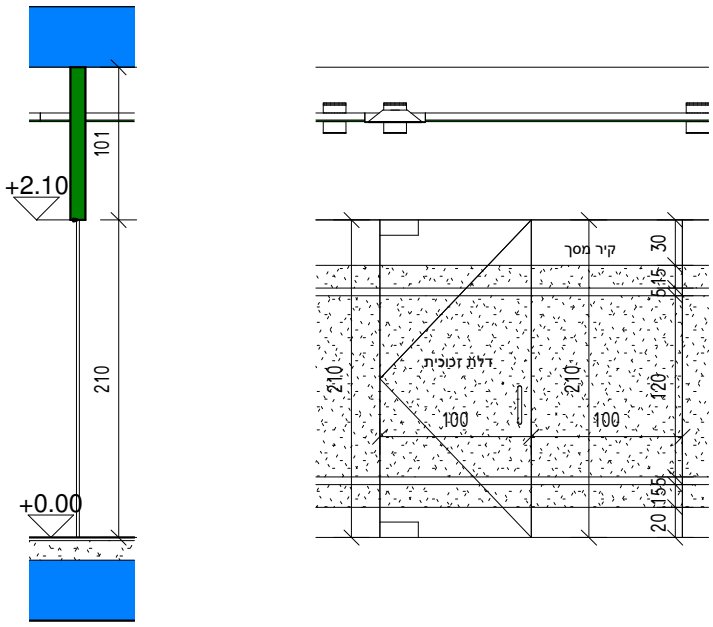


| | |
|---|---|
| תאור | ויטרינות משולבות דלת סיקורית , ללא פרופילים |
| פירזול | חיבורים סמויים, פתיחה נסתרת (כיוון פתיחה ימין-שמאל לפי תכנית)<br>פרטי חיבור: חיבור תחתון בגוון ריצוף חיבור עליון בגוון לבן<br>ע"פ דרישות יצרן |
| גמר | התזה בחול ע"פ מידות |
| זיגוג | זכוכית שקופה כולל התזה בחול ע"פ מידות |
| הערות | גימור פנים עמיד בפני שחיקה ופגיעות מכניות וקל לניקוי<br>יש לאמת את המידות ע"י מדידה מדויקת בשטח<br>תכנון וביצוע לפי פרטי היצרן אשר יוגשו בק"מ 1:1 ויאושרו לפני ביצוע ע"י האדריכל |
| ראה גיליון מס' | 12 |

**כמות:**

**8**
מ"א
(לא כולל דלתות)

**שם הפרויקט:** **מרה"פ שער הנגב**

**מקום:** **מבנה מועצה אזורית שער הנגב**

**המזמין:** מועצה אזורית שער הנגב

**בניהול:** בני שיק

**קנה מידה:** **1 : 50**

**אדריכלות:**


SHLOMIT ELHADAD ARCHITECT

BE.BREATHE.PLAN
מורן מזרחי | אדריכלות

שלומית אלחדד - 052-5672645
el.shlomit.arch@gmail.com

מורן מזרחי - 054-7701503
moranmizrahi.arch@gmail.com

# רשימת אלומיניום

| | |
|---|---|
| מס פריט: | א 5. |
| מיקום: | |
| מידות: | |
| עובי קיר: | |

| שלב | | תאריך |
|---|---|---|
| לעיון | ○ | |
| לאישור | ○ | |
| למכרז | ● | 24.11.2021 |
| לביצוע | ○ | |

1. כיווני הפתיחה של הדלתות והחלונות יתאימו להכניות העבודה
2. כל פרטי הביצוע, הפירזול, והגונים יאשרו ע"י האדריכל
3. המבצע אחראי לבדיקת המידות והתאמתן לשטח
4. על המבצע לבקר את כל המידות ועל כל טעות או אי התאמה עליו להודיע לאדריכל לפני ביצוע.
5. אין לקבוע גדלים ע"י מדידה בשרטוט

מראה + חתך

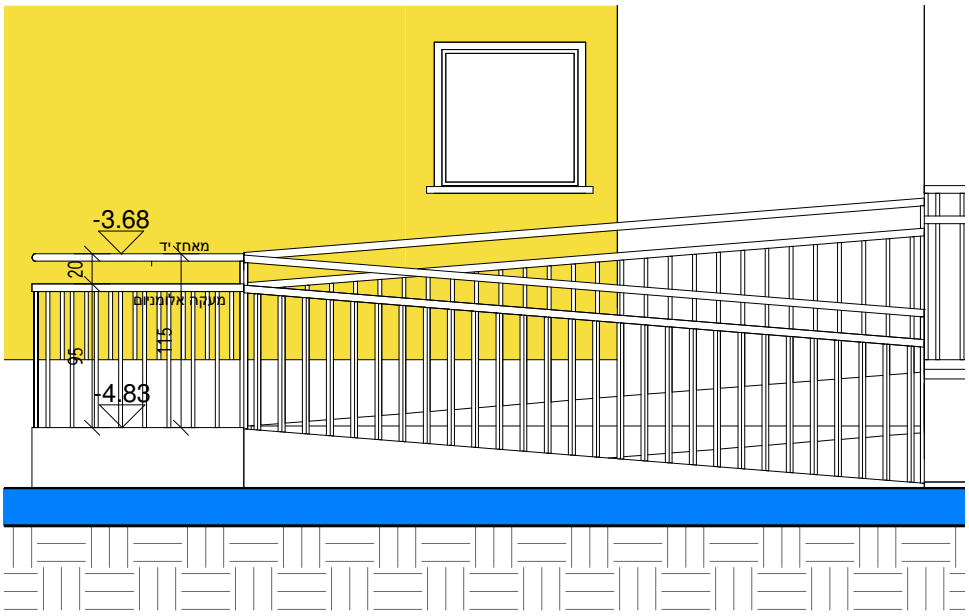


| | |
|---|---|
| תכנית | |
| תאור | מעקה אלומיניום בעל אלמנטים אנכיים כולל מאחז יד עגול מאלומיניום של חברת<br>או שווה ערך מאושר ע"י אדריכלית |
| פירזול | לפי מפרט היצרן ובאישור אדריכלית |
| גמר | צבע בתנור בגימור מגורען, גוון לפי בחירת אדריכלית |
| זיגוג | |
| הערות | מאחז היד צריך להתחבר למאחזי יד סמוכים ולהיות באותו גובה.<br>יש להתאים לגובה מעקה בנוי בשטח. יש לאשר שרטוטים ע"י אדריכלית |
| ראה גיליון מס' | |

**כמות:** 34 מ"א

**שם הפרויקט:** מרה"פ שער הנגב

**מקום:** מבנה מועצה אזורית שער הנגב

**המזמין:** מועצה אזורית שער הנגב

**בניהול:** בני שיק

**קנה מידה:** 1 : 50

**אדריכלות:**


SHLOMIT ELHADAD ARCHITECT

שלומית אלחדד - 052-5672645
el.shlomit.arch@gmail.com

BE.BREATHE.PLAN מורן מזרחי | אדריכלות

מורן מזרחי - 054-7701503
moranmizrahi.arch@gmail.com

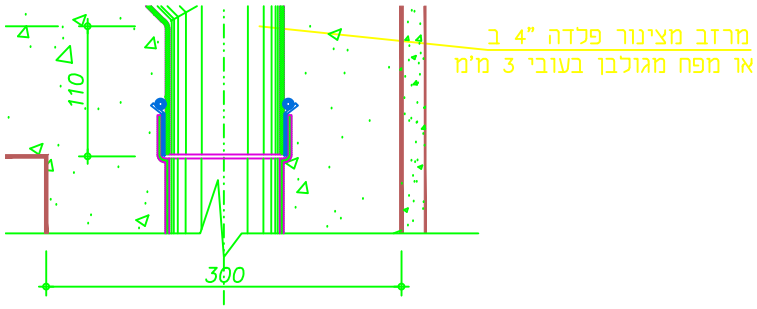
מרזב מצינור פלדה "4 ב
או מפח מגולבן בעובי 3 מ'מ
110
300

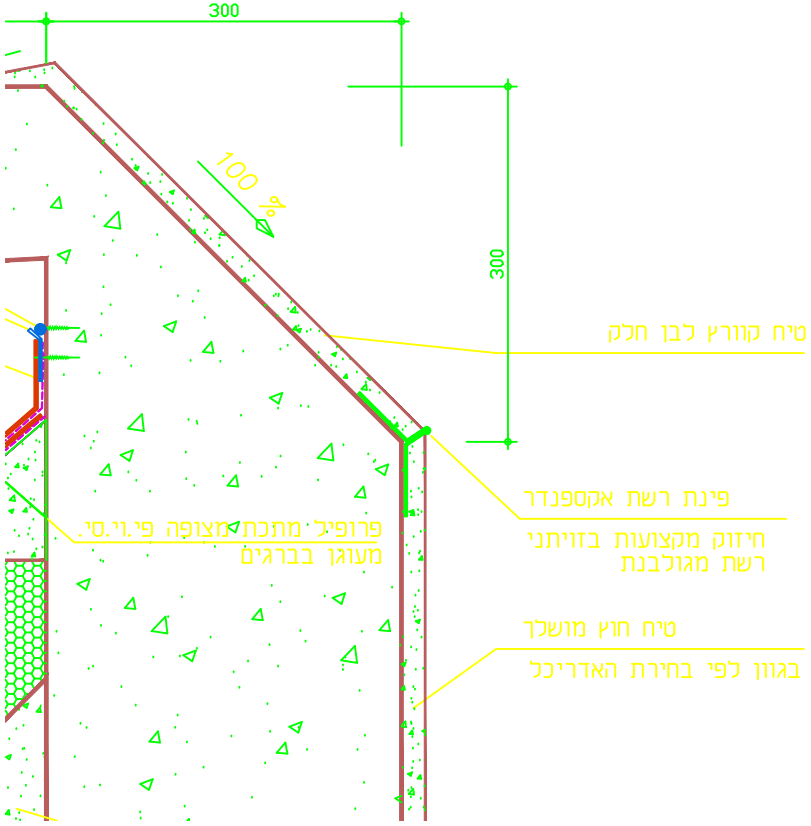
300
100 %
300
טיח קוורץ לבן חלק
פינת רשת אקספנדר
חיזוק מקצועות בזויתני
רשת מגולבנת
פרופיל מתכת מצופה פי.וי.סי.
מעוגן בברגים
טיח חוץ מושלך
בגוון לפי בחירת האדריכל

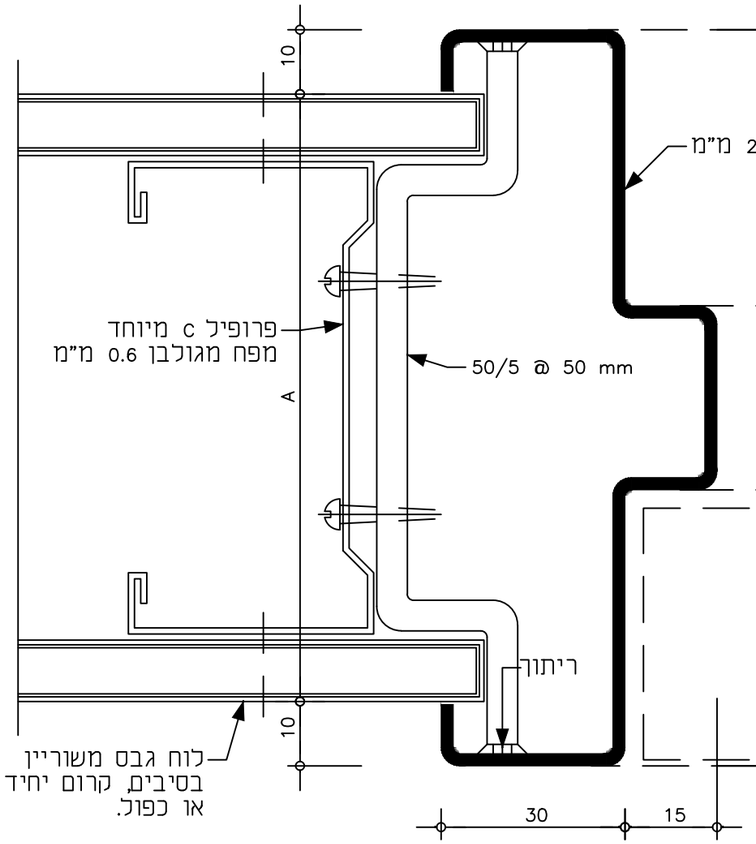


1 צד בקיר אורך

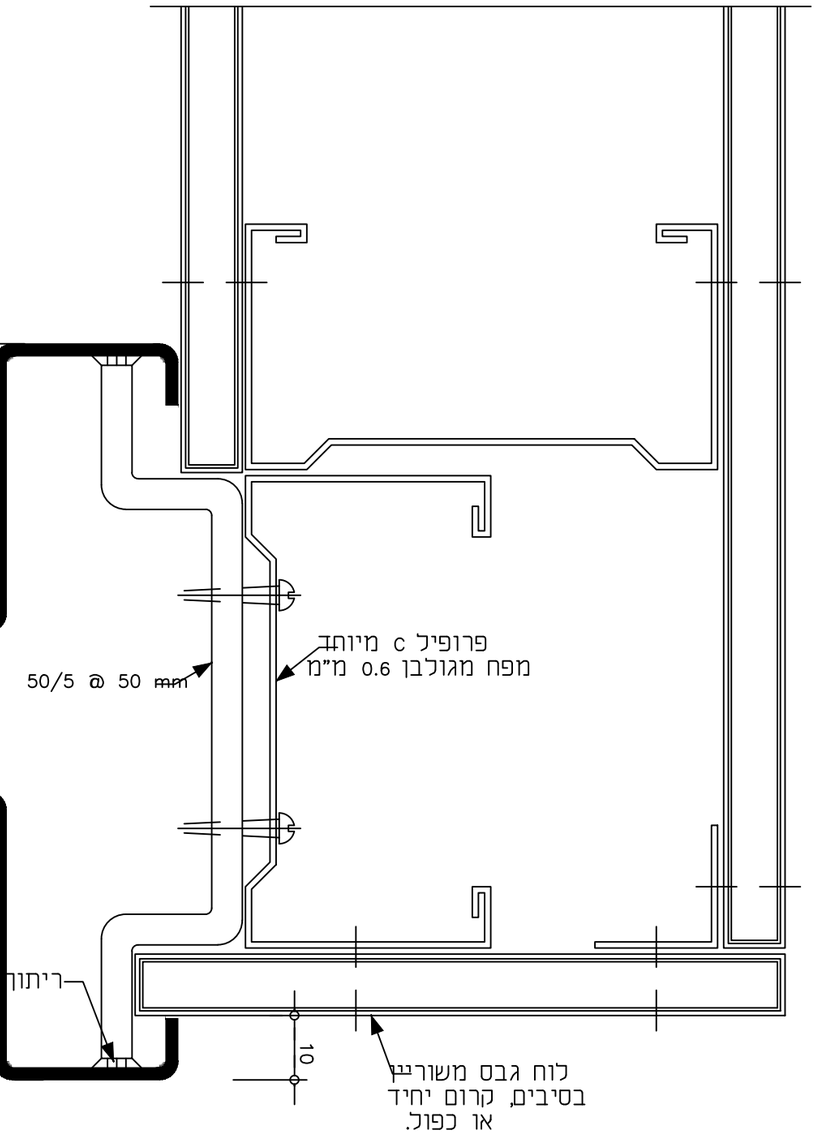


2 צד בקיר ניצב

**דגשים והערות:**

1. המבצע אחראי לבדיקת המידות ולהתאמתן למקום. בכל מקרה שתמצא טעות או סתירה בתכניות עליו להודיע על כך למפקח/ אדריכל אשר יחליט לפי איזו מהן תבוצע העבודה.
2. אין לקבוע גדלים ע"י מדידה בשרטוט.
3. על המבצע לבדוק התאמת תכניות מערכות הבית )אינסטלציה, מיזוג אוויר, חשמל וכיו"ב( לתכניות האדריכלות והקונסטרוקציה, במקרה של אי התאמה יש לנהוג לפי הנאמר לעיל.
4. כל הזכויות שמורות למתכננים. אין להעתיק, לשנות או להשתמש בתכניות וברעיונות הגלומים בה ללא אישור במפורש.

| לאישור | לביצוע | למכרז | לעיון |
|---|---|---|---|
| ○ | ○ | ● | ○ |

שם הפרויקט: **מרכז הפעלה**
שער הנגב

שם חפרט: **הרכבת משקוף פח על קיר גבס**

מסי חפרט: **PT010**

קנ"מ: **1:10**

תאריך עדכון: **24.11.2021**

SHLOMIT ELHADAD ARCHITECT
BE.BREATHE.PLAN מורן מזרחי | אדריכלות

אדריכלות:
שלומית אלחדד - 052-5672645
מורן מזרחי - 054-7701503

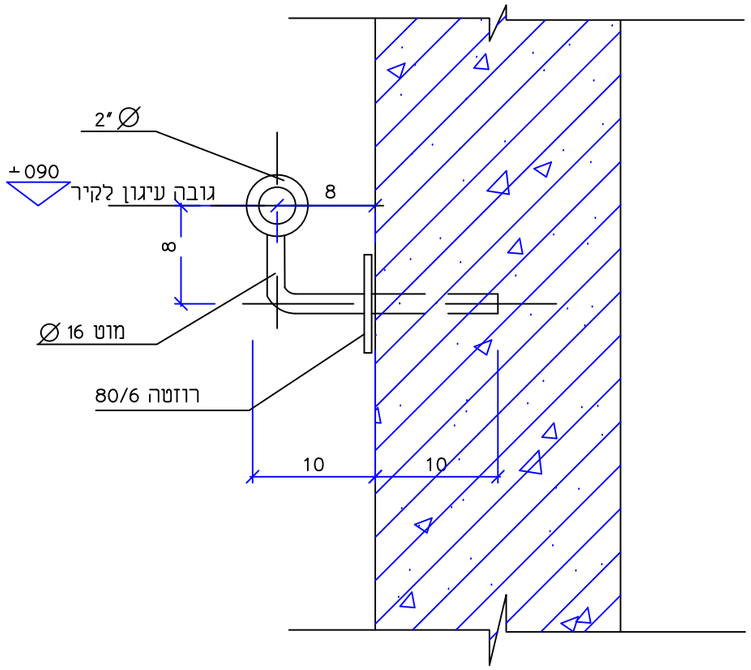


שם הפרויקט

# מרכז הפעלה
שער הנגב

| | | | |
|---|---|---|---|
| לאישור | לביצוע | למכרז | לעיון |
| ○ | ○ | ● | ○ |

| | | |
|---|---|---|
| שם חפרט | מאחז יד מפלדה מעוגן לקיר בטון | מסי חפרט: PT009 |
| קנ"מ | 1:5 | תאריך עדכון: 24.11.2021 |

**דגשים והערות:**

1. המבצע אחראי לבדיקת המידות ולהתאמתן למקום. בכל מקרה שתמצא טעות או סתירה בתכניות עליו להודיע על כך למפקח/אדריכל אשר יחליט לפי איזו מהן תבוצע העבודה.
2. אין לקבוע גדלים ע"י מדידה בשרטוט.
3. על המבצע לבדוק התאמת תכניות מערכות הבית )אינסטלציה, מיזוג אוויר, חשמל וכיו"ב( לתכניות האדריכלות והקונסטרוקציה, במקרה של אי התאמה יש לנהוג לפי הנאמר לעיל.
4. כל הזכויות שמורות למתכננים. אין להעתיק, לשנות או להשתמש בתכניות וברעיונות הגלומים בה ללא אישור במפורש.


SHLOMIT ELHADAD ARCHITECT

BE.BREATHE.PLAN
מורן מזרחי | אדריכלות

אדריכלות:
שלומית אלחדד - 052-5672645
מורן מזרחי - 054-7701503

## פתח בניה 111–14
## פתח עבור תעלה 101–13

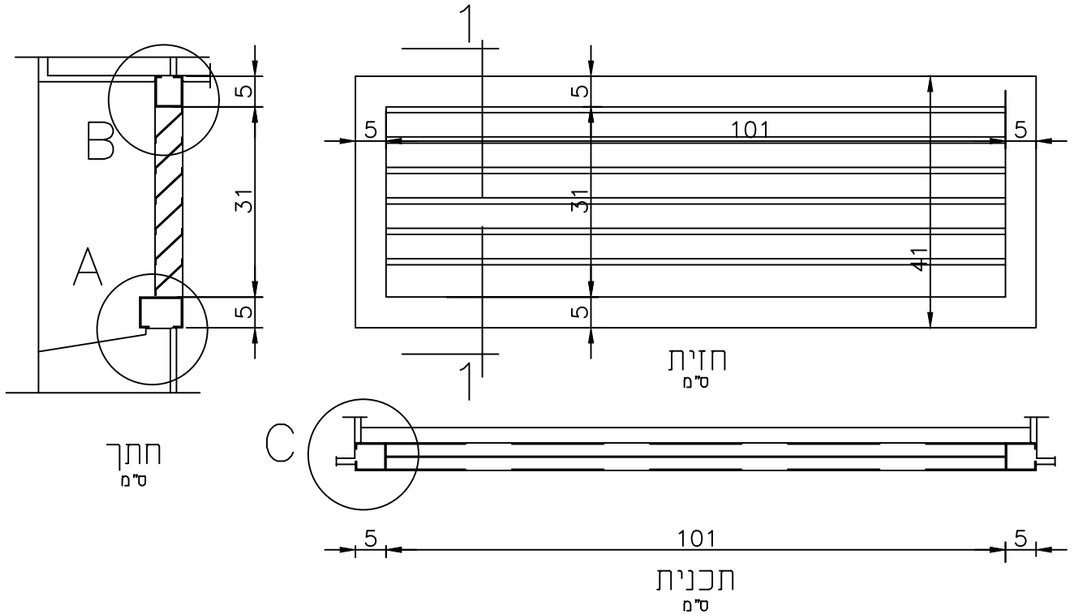


**קנ"מ 1:10**

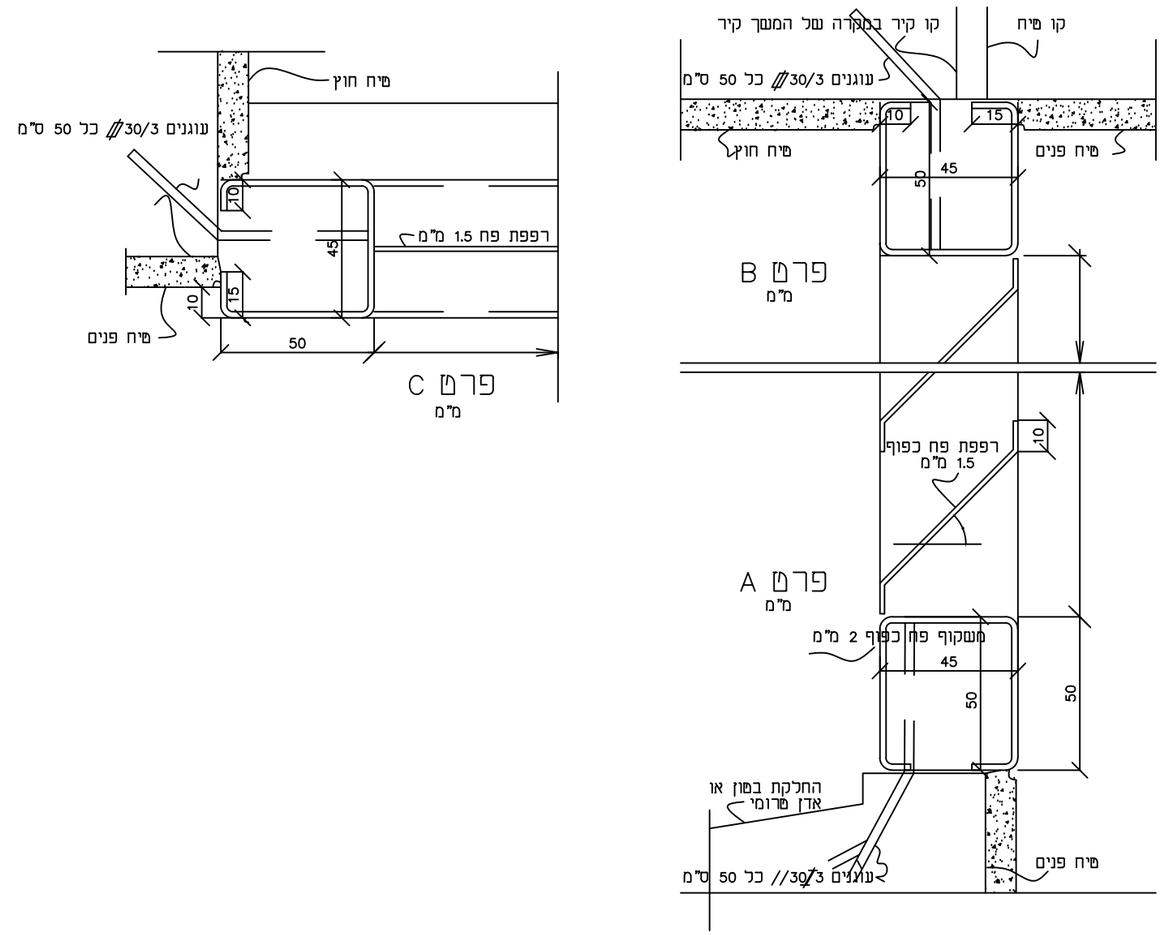


**קנ"מ 1:20**

| | | | | | |
|---|---|---|---|---|---|
| שם הפרויקט | **מרכז הפעלה**<br>שער הנגב | לאישור ○ | לביצוע ○ | למכרז ● | לעיון ○ |
| שם חפרט | **פרט רפפת אויר צח קבועה לקיר** | מסי חפרט | **PT008** | | |
| קנ"מ | **1:10 / 1:20** | תאריך עדכון | **24.11.2021** | | |

**דגשים והערות:**

1. המבצע אחראי לבדיקת המידות ולהתאמתן למקום. בכל מקרה שתמצא טעות או סתירה בתכניות עליו להודיע על כך למפקח/ אדריכל אשר יחליט לפי איזו מהן תבוצע העבודה.
2. אין לקבוע גדלים ע"י מדידה בשרטוט.
3. על המבצע לבדוק התאמת תכניות מערכות הבית )אינסטלציה, מיזוג אוויר, חשמל וכיו"ב( לתכניות האדריכלות והקונסטרוקציה, במקרה של אי התאמה יש לנהוג לפי הנאמר לעיל.
4. כל הזכויות שמורות למתכננים. אין להעתיק, לשנות או להשתמש בתכניות וברעיונות הגלומים בה ללא אישור במפורש.


SHLOMIT ELHADAD ARCHITECT
BE.BREATHE.PLAN מורן מזרחי | אדריכלות
אדריכלות:
שלומית אלחדד - 052-5672645
מורן מזרחי - 054-7701503

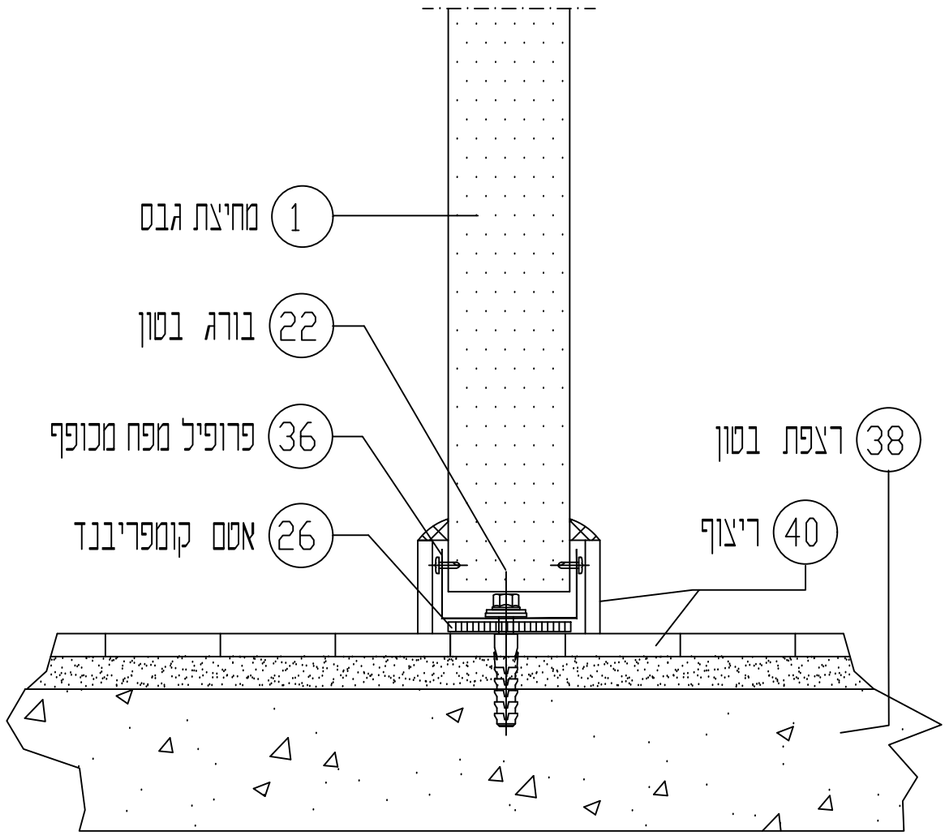


| | | | | | |
|---|---|---|---|---|---|
| שם הפרויקט | **מרכז הפעלה**<br>שער הנגב | לאישור ○ | לביצוע ○ | למכרז ● | לעיון ○ |
| שם חפרט | **פרט חיבור מחיצת גבס לרצפה** | מסי חפרט | **PT007** | | |
| קנ"מ | **1:5** | תאריך עדכון | **24.11.2021** | | |

**דגשים והערות:**

1. המבצע אחראי לבדיקת המידות ולהתאמתן למקום. בכל מקרה שתמצא טעות או סתירה בתכניות עליו להודיע על כך למפקח/ אדריכל אשר יחליט לפי איזו מהן תבוצע העבודה.
2. אין לקבוע גדלים ע"י מדידה בשרטוט.
3. על המבצע לבדוק התאמת תכניות מערכות הבית )אינסטלציה, מיזוג אוויר, חשמל וכיו"ב( לתכניות האדריכלות והקונסטרוקציה, במקרה של אי התאמה יש לנהוג לפי הנאמר לעיל.
4. כל הזכויות שמורות למתכננים. אין להעתיק, לשנות או להשתמש בתכניות וברעיונות הגלומים בה ללא אישור במפורש.

SHLOMIT ELHADAD ARCHITECT
BE.BREATHE.PLAN מורן מזרחי | אדריכלות

אדריכלות:
שלומית אלחדד - 052-5672645
מורן מזרחי - 054-7701503

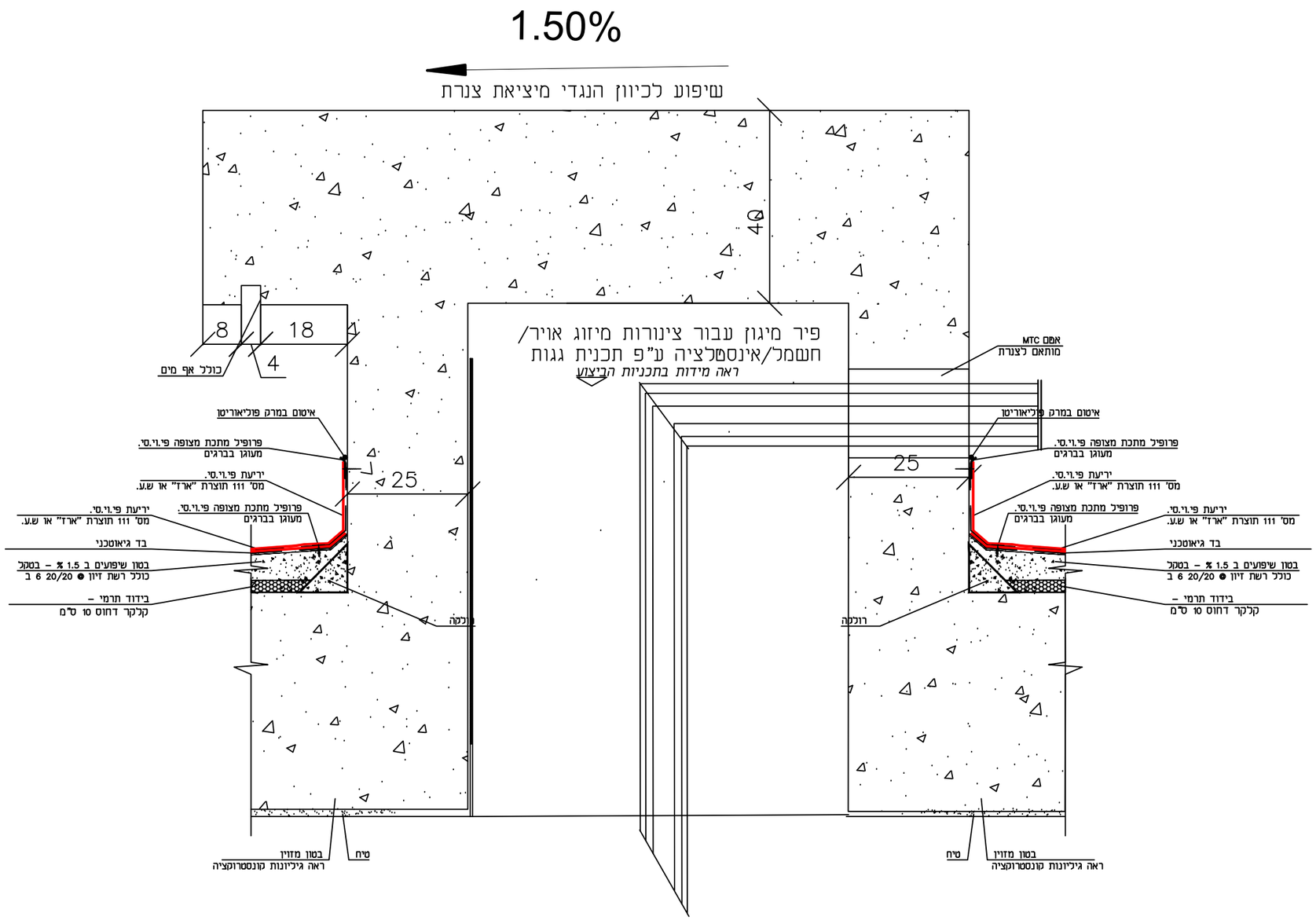


| | | | | |
|---|---|---|---|---|
| שם הפרויקט | **מרכז הפעלה**<br>שער הנגב | לאישור ○ | לביצוע ○ | למכרז ● | לעיון ○ |
| שם חפרט | **פרט מעבר שרוול צנרת דרך איטום גג** | מסי חפרט | **PT006** | | |
| קנ"מ | **1:10** | תאריך עדכון | **24.11.2021** | | |

**דגשים והערות:**

1. המבצע אחראי לבדיקת המידות ולהתאמתן למקום. בכל מקרה שתמצא טעות או סתירה בתכניות עליו להודיע על כך למפקח/ אדריכל אשר יחליט לפי איזו מהן תבוצע העבודה.
2. אין לקבוע גדלים ע"י מדידה בשרטוט.
3. על המבצע לבדוק התאמת תכניות מערכות הבית )אינסטלציה, מיזוג אוויר, חשמל וכיו"ב( לתכניות האדריכלות והקונסטרוקציה, במקרה של אי התאמה יש לנהוג לפי הנאמר לעיל.
4. כל הזכויות שמורות למתכננים. אין להעתיק, לשנות או להשתמש בתכניות וברעיונות הגלומים בה ללא אישור במפורש.

SHLOMIT ELHADAD
ARCHITECT

BE.BREATHE.PLAN
מורן מזרחי | אדריכלות

אדריכלות:
שלומית אלחדד - 052-5672645
מורן מזרחי - 054-7701503

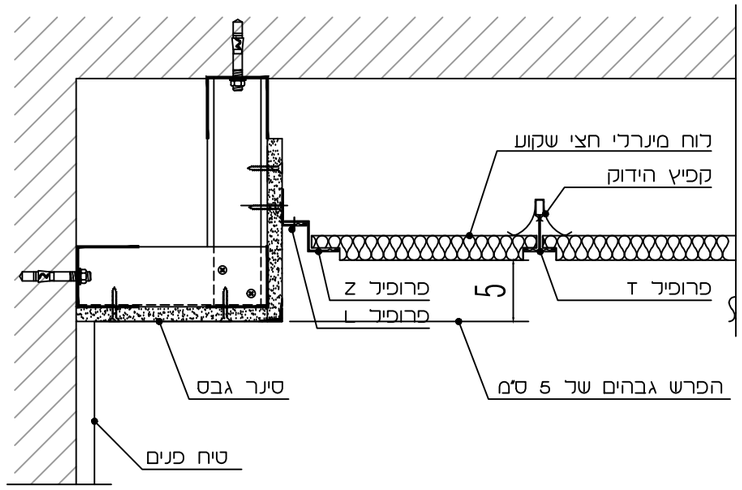


PT005

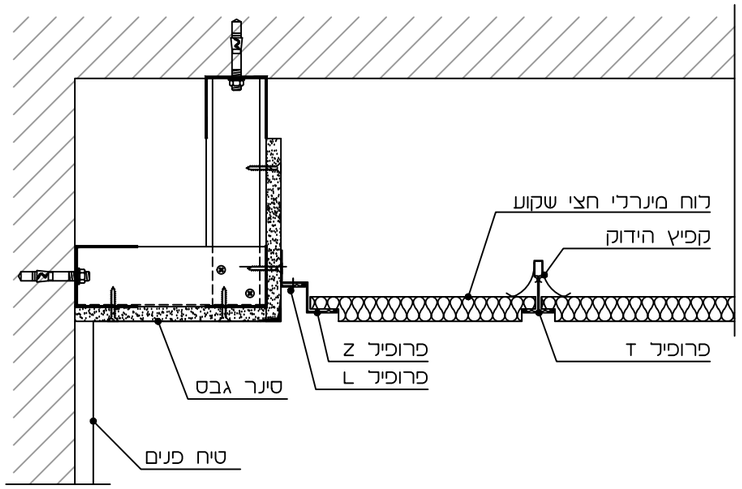


PT004

שם הפרויקט

# מרכז הפעלה
שער הנגב

| | | | |
|---|---|---|---|
| לאישור | לביצוע | למכרז | לעיון |
| ○ | ○ | ● | ○ |

| | | |
|---|---|---|
| שם חפרט | פרט חיבור אריחי תקרה אקוסטית לסינר גבס | מסי חפרט |
| קנ"מ | 1:5 | תאריך עדכון |

PT004 | PT005

24.11.2021

**דגשים והערות:**

1. המבצע אחראי לבדיקת המידות ולהתאמתן למקום. בכל מקרה שתמצא טעות או סתירה בתכניות עליו להודיע על כך למפקח/ אדריכל אשר יחליט לפי איזו מהן תבוצע העבודה.
2. אין לקבוע גדלים ע"י מדידה בשרטוט.
3. על המבצע לבדוק התאמת תכניות מערכות הבית )אינסטלציה, מיזוג אוויר, חשמל וכיו"ב( לתכניות האדריכלות והקונסטרוקציה, במקרה של אי התאמה יש לנהוג לפי הנאמר לעיל.
4. כל הזכויות שמורות למתכננים. אין להעתיק, לשנות או להשתמש בתכניות וברעיונות הגלומים בה ללא אישור במפורש.

SHLOMIT ELHADAD
ARCHITECT

BE.BREATHE.PLAN
מורן מזרחי | אדריכלות

אדריכלות:
שלומית אלחדד - 052-5672645
מורן מזרחי - 054-7701503

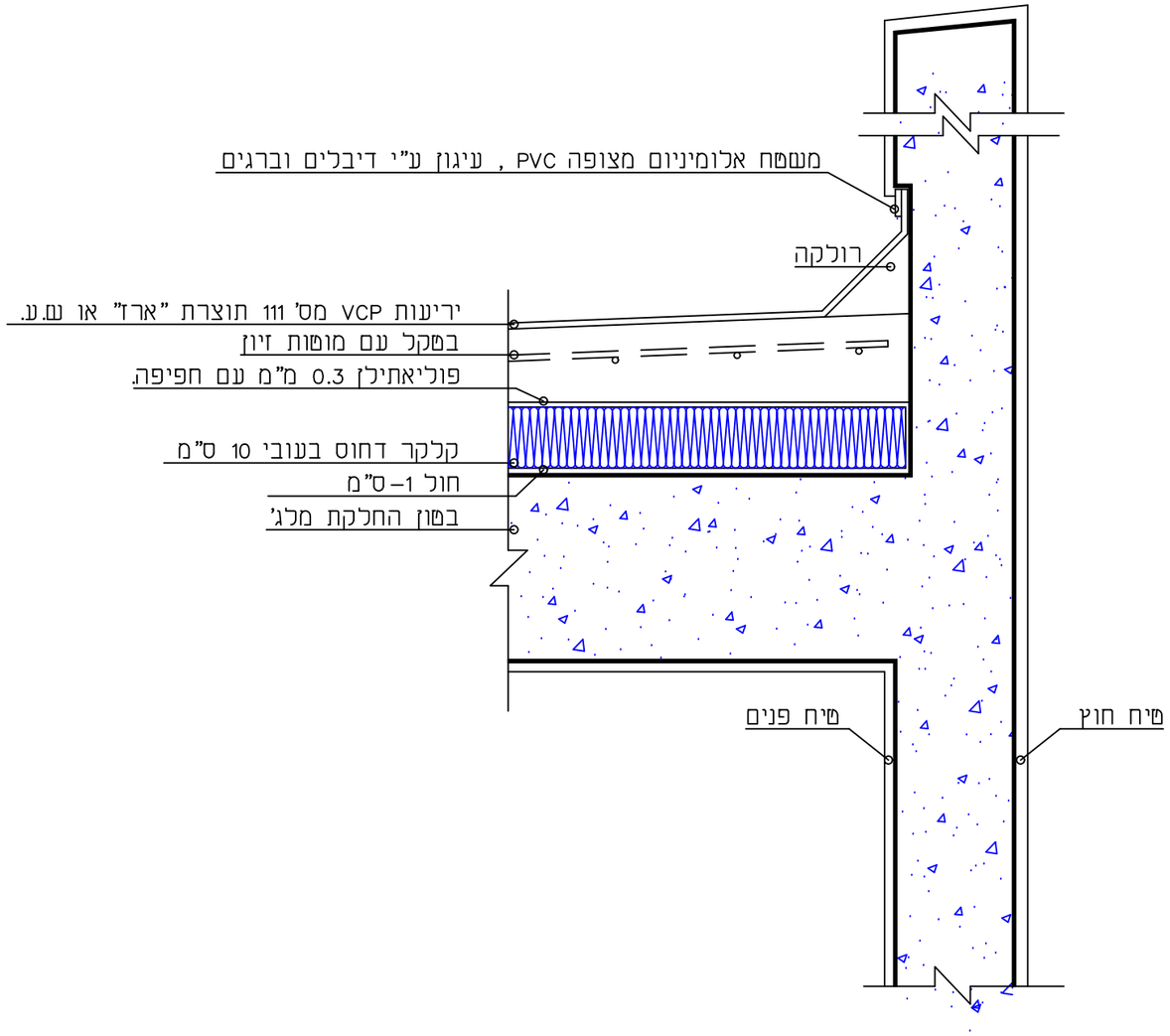


**דגשים והערות:**

1. המבצע אחראי לבדיקת המידות ולהתאמתן למקום. בכל מקרה שתמצא טעות או סתירה בתכניות עליו להודיע על כך למפקח/ אדריכל אשר יחליט לפי איזו מהן תבוצע העבודה.
2. אין לקבוע גדלים ע"י מדידה בשרטוט.
3. על המבצע לבדוק התאמת תכניות מערכות הבית )אינסטלציה, מיזוג אוויר, חשמל וכיו"ב( לתכניות האדריכלות והקונסטרוקציה, במקרה של אי התאמה יש לנהוג לפי הנאמר לעיל.
4. כל הזכויות שמורות למתכננים. אין להעתיק, לשנות או להשתמש בתכניות וברעיונות הגלומים בה ללא אישור במפורש.

| לאישור | לביצוע | למכרז | לעיון |
|---|---|---|---|
| ○ | ○ | ● | ○ |

שם הפרויקט: **מרכז הפעלה**
שער הנגב

שם חפרט: **פרט איטום גג חתך במעקה בנוי**

מס' חפרט: **PT003**

קנ"מ: **1:10**

תאריך עדכון: **24.11.2021**

SHLOMIT ELHADAD ARCHITECT
BE.BREATHE.PLAN מורן מזרחי | אדריכלות
אדריכלות:
שלומית אלחדד - 052-5672645
מורן מזרחי - 054-7701503

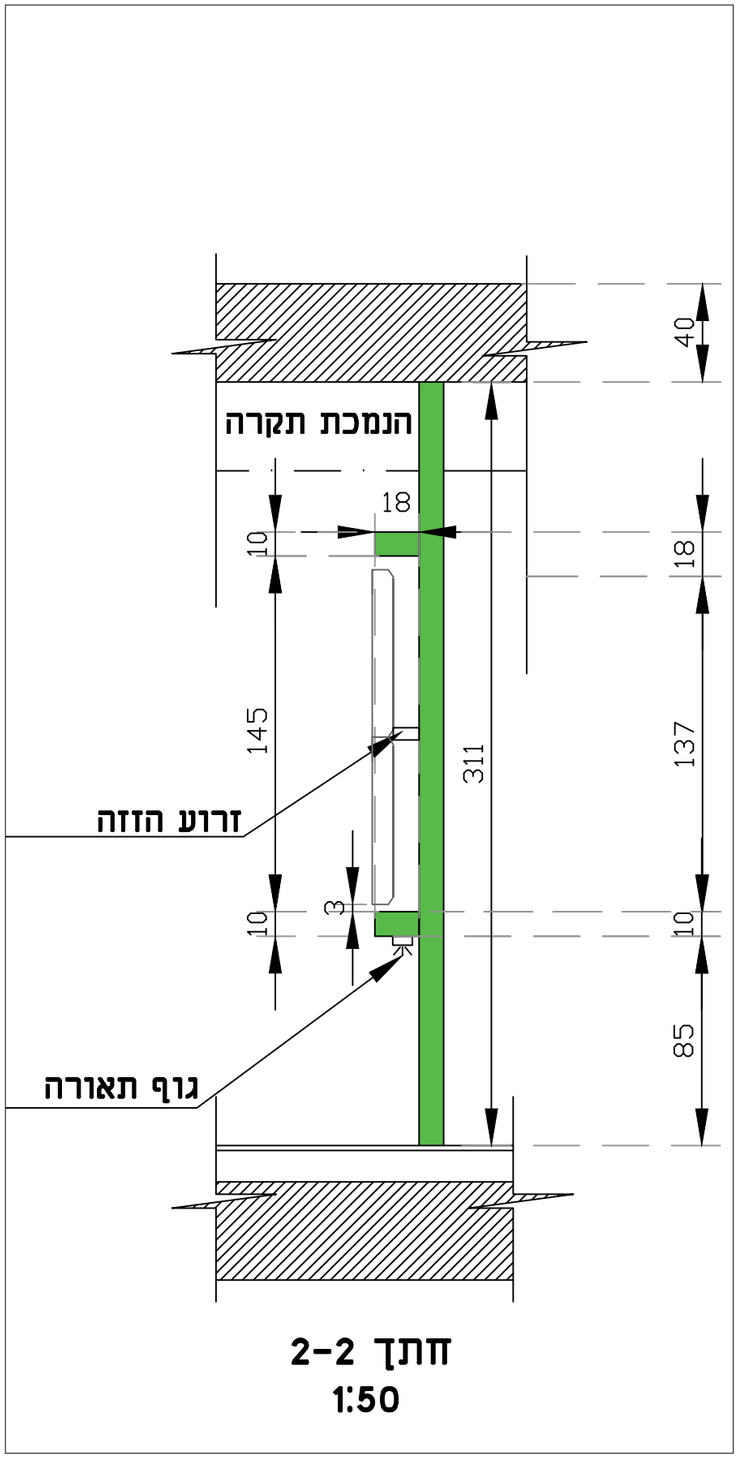


חתך 2-2
1:50

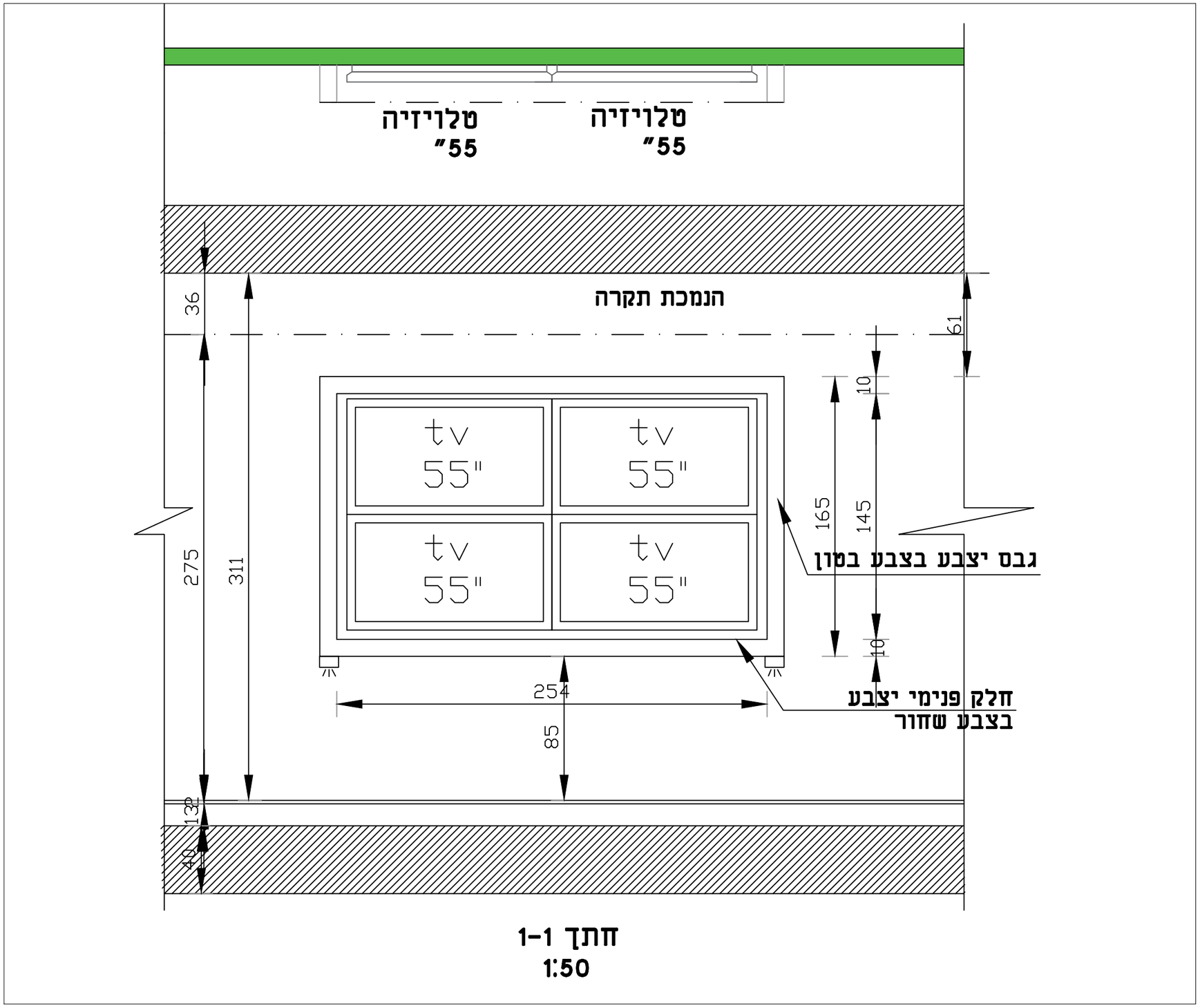


חתך 1-1
1:50

שם הפרויקט

# מרכז הפעלה
שער הנגב

שם חפרט: פרט קיר מסכים מוקד רואה

מסי חפרט: PT002

קנ"מ: 1:25

תאריך עדכון: 24.11.2021

לאישור ○ | לביצוע ○ | למכרז ● | לעיון ○

**דגשים והערות:**

1. המבצע אחראי לבדיקת המידות ולהתאמתן למקום. בכל מקרה שתמצא טעות או סתירה בתכניות עליו להודיע על כך למפקח/ אדריכל אשר יחליט לפי איזו מהן תבוצע העבודה.
2. אין לקבוע גדלים ע"י מדידה בשרטוט.
3. על המבצע לבדוק התאמת תכניות מערכות הבית )אינסטלציה, מיזוג אוויר, חשמל וכיו"ב( לתכניות האדריכלות והקונסטרוקציה, במקרה של אי התאמה יש לנהוג לפי הנאמר לעיל.
4. כל הזכויות שמורות למתכננים. אין להעתיק, לשנות או להשתמש בתכניות וברעיונות הגלומים בה ללא אישור במפורש.


SHLOMIT ELHADAD ARCHITECT

BE.BREATHE.PLAN
מורן מזרחי | אדריכלות

אדריכלות:
שלומית אלחדד - 052-5672645
מורן מזרחי - 054-7701503

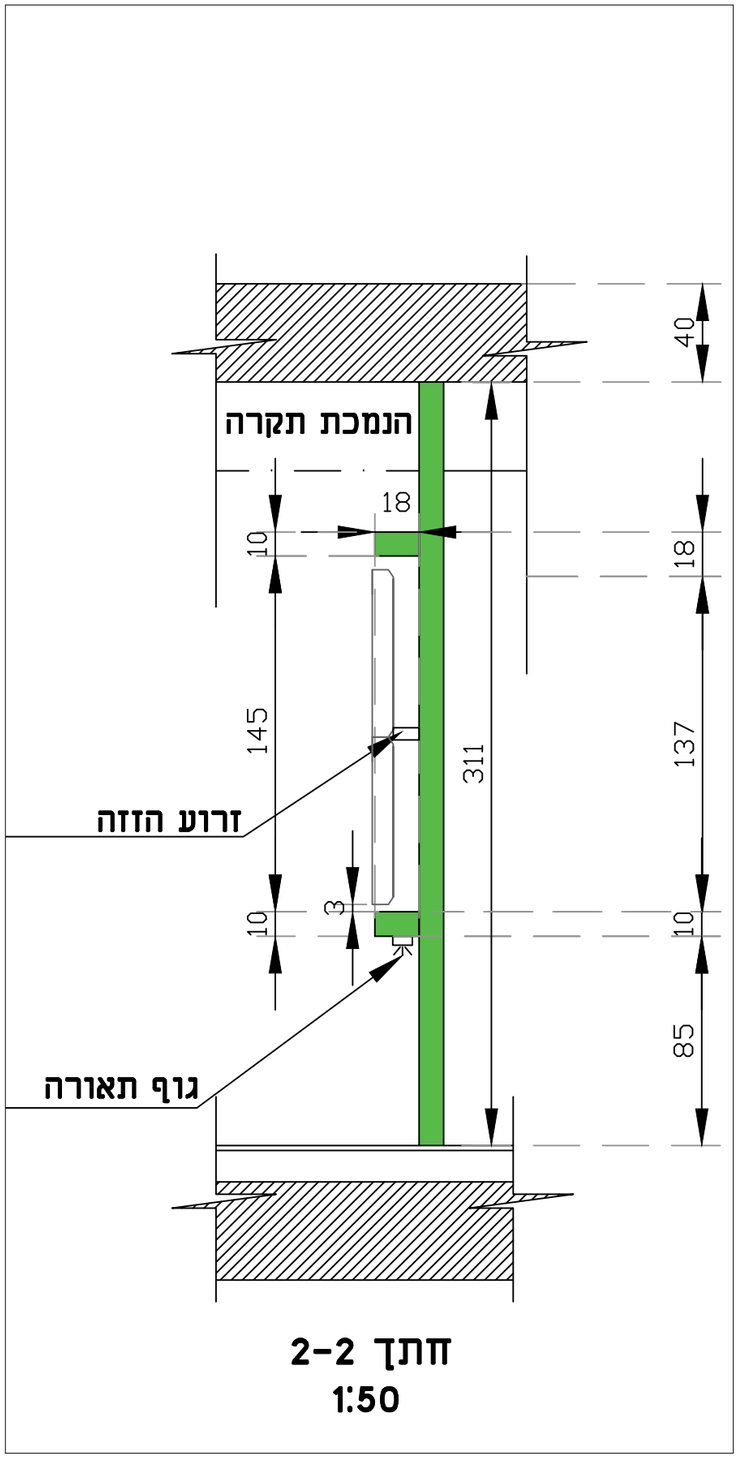


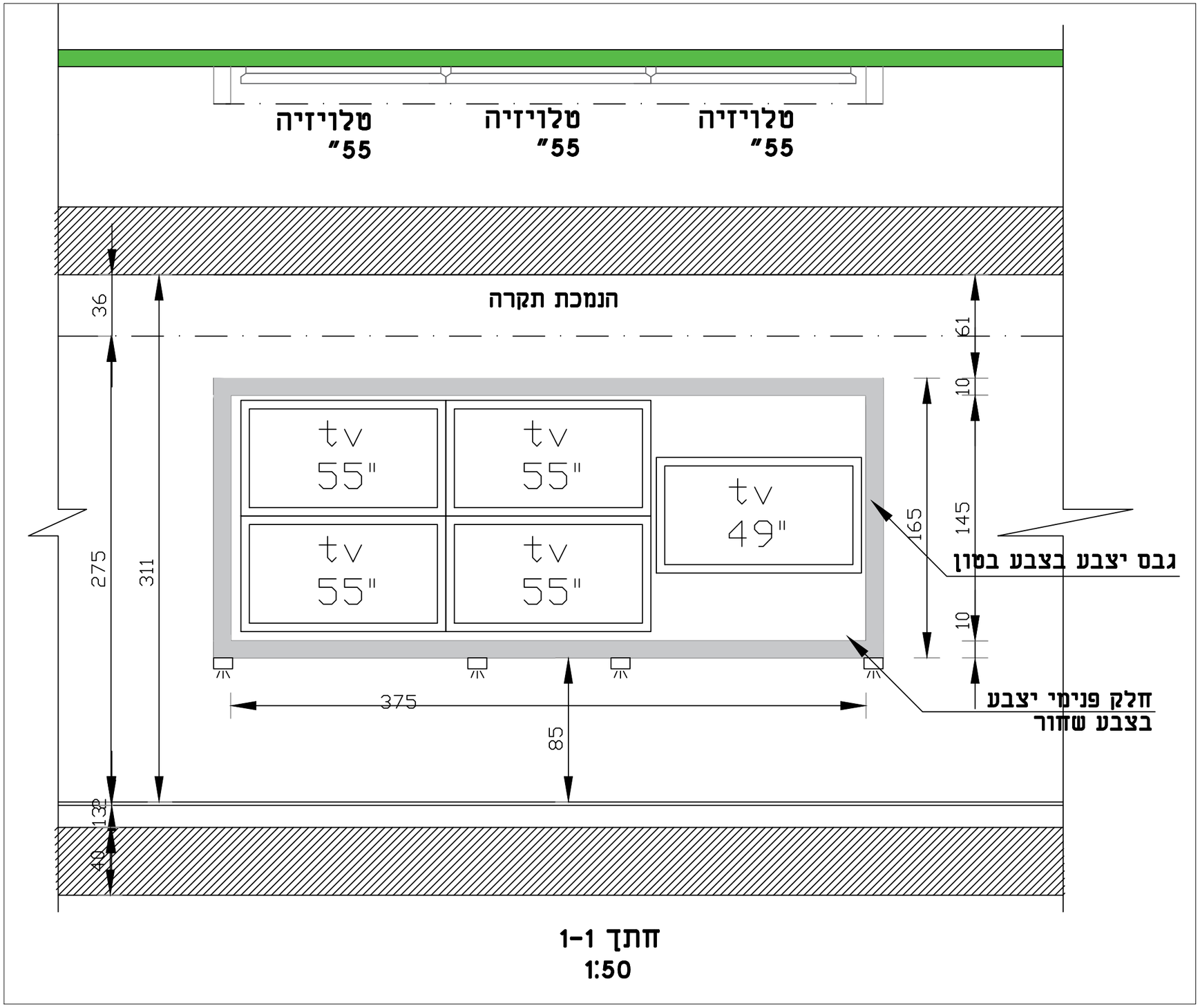


| | | | | | |
|---|---|---|---|---|---|
| שם הפרויקט | **מרכז הפעלה**<br>שער הנגב | לאישור ○ | לביצוע ○ | למכרז ● | לעיון ○ |
| שם חפרט | **פרט קיר מסכים שולחן מרכזי** | מסי חפרט | **PT001** | | |
| קנ"מ | **1:25** | תאריך עדכון | **24.11.2021** | | |

**דגשים והערות:**

1. המבצע אחראי לבדיקת המידות ולהתאמתן למקום. בכל מקרה שתמצא טעות או סתירה בתכניות עליו להודיע על כך למפקח/ אדריכל אשר יחליט לפי איזו מהן תבוצע העבודה.
2. אין לקבוע גדלים ע"י מדידה בשרטוט.
3. על המבצע לבדוק התאמת תכניות מערכות הבית )אינסטלציה, מיזוג אוויר, חשמל וכיו"ב( לתכניות האדריכלות והקונסטרוקציה, במקרה של אי התאמה יש לנהוג לפי הנאמר לעיל.
4. כל הזכויות שמורות למתכננים. אין להעתיק, לשנות או להשתמש בתכניות וברעיונות הגלומים בה ללא אישור במפורש.


SHLOMIT ELHADAD ARCHITECT

BE.BREATHE.PLAN
מורן מזרחי | אדריכלות

אדריכלות:
שלומית אלחדד - 052-5672645
מורן מזרחי - 054-7701503

שם הפרויקט :

# מרכז הפעלה
## שער הנגב


אדריכלות:

מורן מזרחי - 054-7701503
moranmizrahi.arch@gmail.com

שלומית אלחדד - 052-5672645
el.shlomit.arch@gmail.com


יזם:
בני שיק ICEPA

תאריך עדכון:
24.11.2021

# רשימת חומרי גמר

| רשימת חומרי גמר | | | | | | |
|---|---|---|---|---|---|---|
| כל חומרי הגמר ע"פ תקן ישראלי | | | | | | |
| מס' פריט | נושא | מוצר | מיקום | תיאור | תוספות והערות | כמות |
| 1 | קירות חוץ | שליכט חוץ לבן | חוץ המבנה | שליכט צבעוני אקרילי, דרגת חספוס 100 | ע"פ גיליון חזיתות | |
| 2 | קירות חוץ | שליכט חוץ צהוב | חוץ המבנה | שליכט צבעוני אקרילי, דרגת חספוס 101 | ע"פ גיליון חזיתות | |
| 3 | קירות חוץ | לבני זכוכית | חזית מזרחית וחזית צפונית | לבני זכוכית של חברת אורקם או שו"ע מט פנימי במידות 19/19 מ"מ | ראה פרישות בגיליון חזיתות מס' 6 | ע"פ פרישה |
| 4 | קירות חוץ | קופינג | מעקה גג | קופינג במעקה בנוי אבן בעובי 3 ס"מ, אבן מולה ווויט או שו"ע, גוון בהיר | | ע"פ תכנית |
| 5 | קירות חוץ | טיח תרמי | חוץ המבנה | טיח תרמי 5 ס"מ "תרמו קיר" | | |
| | בידוד תרמי | קלקר דחוס | גג המבנה | קלקר דחוס לגגות כולל שיפועים בעובי 10 ס"מ | ע"פ דרישות יצרן | |
| 6 | קירות פנים | צבע קירות פנים | פנים המבנה | צבע סופרקריל מט גוון לבן | | |
| 7 | קירות פנים | פרט קיר מסבים | מוקד רואה + שולחן מרכזי | מסגרת גבס תיצבע בצבע סופרקריל מט גוון בטון | ראה חוברת פרטים פרט מס' 2 | 2 |
| 8 | קירות פנים | פרט קיר מסבים | מוקד רואה + שולחן מרכזי | פנים המסגרת יצבע בצבע סופרקריל מט גוון שחור | ראה חוברת פרטים פרט מס' 3 | 2 |
| 9 | קירות פנים | חיפוי שרותים | שרותים קומת מרתף + שרותים ראש המועצה + שרותי נכים | חיפוי אריחי קרמיקה 30/60 של חברת אלוני או שו"ע | גוון לבחירת לקוח | ע"פ תכנית |
| 10 | קירות פנים | חיפוי מטבחון | קומת מרתף + קומת קרקע | חיפוי אריחי קרמיקה 30/60 של חברת אלוני או שו"ע | ראה פרישות בגיליון נגרות מס' 13 | ע"פ פרישה |
| 11 | ריצוף | ריצוף פנים | קומת מרתף + קרקע | ריצוף גרניט פורצלן 80/80 של חברת אלוני או שו"ע | דרגת התנגדות R10, גוון לבחירת לקוח, כולל ריצופים וסימונים ע"פ הנחיות נגישות | ע"פ תכנית |
| 12 | ריצוף | ריצוף שרותים | שרותים קומת מרתף + שרותים ראש המועצה | ריצוף גרניט פורצלן 60/60 של חברת אלוני או שו"ע | דרגת התנגדות R11, גוון לבחירת לקוח, כולל ריצופים וסימונים ע"פ הנחיות נגישות | ע"פ תכנית |
| 13 | ריצוף | מדרגות | חדר מדרגות | ריצוף שיש בגוון הריצוף הכללי כולל פס מובנה לנגישות נכים. | דרגת התנגדות R10, גוון לבחירת לקוח, כולל ריצופים וסימונים ע"פ הנחיות נגישות | ע"פ תכנית |
| 14 | ריצוף | ריצוף חוץ | כניסה למבנה (רמפות + מדרגות חוץ) שבילים ורחבות ע"פ תכנית פיתוח | בטון מוחלק | דרגת התנגדות R11, גוון לבחירת לקוח, כולל ריצופים וסימונים ע"פ הנחיות נגישות | ע"פ תכנית |
| 15 | סניטריה | כיור מטבחון | קומת מרתף + קרקע | כיור למטבח בהתקנה תחתונה דוגמת כיור חרס "חרסה" במידות 50/40 | | 2 |
| 16 | סניטריה | כיור שרותים | שרותים קומת מרתף + שרותים ראש המועצה | כיור אובלי קטן בהתקנה תחתונה מתחת לשיש, "חרסה" או שו"ע | | 3 |
| 17 | סניטריה | כיור שרותי נכים | שרותי נכים | כיור דגם " פלמה" לבן, "חרסה" או שו"ע ללא רגל | | 3 |
| 18 | סניטריה | משטח כיור | שרותים קומת מרתף | שיש אבן קיסר או שו"ע התקנה מעל מדף במידות 40/140 גובה 20 ס"מ | גוון השיש בדומה לגוון חיפוי השרותים, כולל יצירת חורים לכיור וברז | 1 |
| 19 | סניטריה | משטח כיור | שרותים ראש המועצה | שיש אבן קיסר או שו"ע התקנה מעל מדף במידות 40/120 גובה 20 ס"מ | גוון השיש בדומה לגוון חיפוי השרותים, כולל יצירת חורים לכיור וברז | 1 |
| 20 | סניטריה | אסלות | שרותים קומת מרתף + שרותים ראש המועצה | אסלה תלויה עם מיכל סמוי "חרסה" לבן דגם "לוטם" או שו"ע, צירי נרוסטה למכסה עליון | | 5 |
| 21 | סניטריה | אסלות | שרותי נכים | אסלת מונובלוק | | 1 |
| 22 | סניטריה | ברז שרותים | שרותים קומת מרתף + שרותים ראש המועצה | ברז תלוי בקיר "חמת" או שו"ע | | 3 |
| 23 | סניטריה | ברז מטבחון | קומת מרתף + קרקע | ברז מטבח פרח תוצרת "חמת" או שו"ע | | 2 |
| 24 | סניטריה | ברז שרותי נכים | שרותי נכים | ברז לשרותי נכים "חמת" דגם "אלפא" עם ידית מרפק או שו"ע. | | 2 |
| 25 | סניטריה | מקלחון + אביזרים | שרותים ראש המועצה | מקלחון זכוכית של חמת או שו"ע, מידות ע"פ תכנית כולל אינטרפוץ 3 דרך של חמת או שו"ע וסט מקלחת של חמת או שו"ע | | 1 |
| 26 | סניטריה | אביזרים נילווים | שרותים קומת מרתף + שרותים ראש המועצה | יש להתאים אביזרי הגיינה בשירותים דוגמת חברת "מנל" או שו"ע. (מתקן סבון/מתקן מגבות נייר/ מתקן לפח/מברשת שירותים/ מתקן לנייר טואלט) | | ע"פ דרישת לקוח |
| 27 | סניטריה | מתקן מגבות ידיים | שרותים קומת מרתף + שרותים ראש המועצה | | | 2 |
| 28 | סניטריה | מראות | שרותים קומת מרתף + שרותים ראש המועצה | מראה שקועה בקרמיקה תוצרת בלגי ומחומר בילתי מתנפץ, חיבור נסתר לקיר. מידות לפי רוחב שיש. | | 2 |
| 29 | סניטריה | אביזרים שרותי נכים | קומת קרקע - מבנה קיים | אביזרי הנגשה בשירותי נכים ע"פ דרישות נגישות וגיליון מס' 10, דוגמת חברת "מנל" או שו"ע, נירוסטה 316 | | |
| 30 | תקרות | תקרה אקוסטית 1 | מסדרון + חדר מדרגות | תקרת אריחי צמר זכוכית חצי נסתרת. פרופיל דק 1 ס"מ | חברת יהודה יבוא ייצוא או שו"ע | ע"פ תכנית תקרה |
| 31 | תקרות | תקרה אקוסטית 2 | חדרים | תקרת לוחות אריחי צמר זכוכית/גבס מחורר 60/60. פרופיל דק 1 ס"מ | חברת יהודה יבוא ייצוא או שו"ע | ע"פ תכנית תקרה |
| 32 | תקרות | תקרה אקוסטית 3 | כלל המבנה | סינר גבס | צבועה בסופרקריל 2000 כולל פרופיל ניתוק | ע"פ תכנית תקרה |
| 33 | בטיחות | ארון כיבוי אש | | | לפי תקן ישראלי ואישור יועץ בטיחות | |
| 34 | בטיחות | עמדת כיבוי אש | | | לפי תקן ישראלי ואישור יועץ בטיחות | 2 |
| 35 | בטיחות | שילוט | כלל המבנה | שילוט התמצאות והכוונה ע"פ נספח בטיחות , שלטי "הלפרין" או שו"ע | לפי תקן ישראלי ואישור יועץ בטיחות | |
| 36 | נגישות | משטחים ופסים | כלל המבנה | משטחי ופסי אזהרה, משטחי תפקוד וכד' בהתאם לתכנית אדריכלית ולהנחיות יועץ נגישות | לפי תקן ישראלי ואישור יועץ נגישות | ע"פ תכנית |

SHLOMIT ELHADAD ARCHITECT

BE.BREATHE.PLAN
מורן מזרחי | אדריכלות